Shuttle®
www.shuttle.com

BPCWL02

Quick Start Guide
快速安裝指南
Kurzanleitung
Guide rapide
Guía de inicio rápido
クイックスタートガイド
Краткое руководство

More information on this product can be found at: https://bit.ly/BPCWL02
更多本產品資訊，請蒐羅：https://bit.ly/BPCWL02
Weitere Informationen zu diesem Produkt finden Sie unter: https://bit.ly/BPCWL02
Pour plus d'informations sur ce produit, visitez: https://bit.ly/BPCWL02
Puede encontrar más información sobre este producto en: https://bit.ly/BPCWL02
本製品の詳細な情報については、次のURL より確認頂けます。https://bit.ly/BPCWL02
Для получения дополнительной информации об этом продукте перейдите по ссылке: https://bit.ly/BPCWL02

53R-BPCWL3-2001

Copyright © 2020, Shuttle Corporation. All Rights Reserved

Product Overview \ 產品外觀 \ Produktübersicht \ Aperçu du produit \ Relación de productos \ 製品概要 \ Обзор продукта

➢ Front Panel \ 正面構造 \ Vorderseite \ Panneau avant \ Panel frontal \ 正面パネル \ Передняя панель

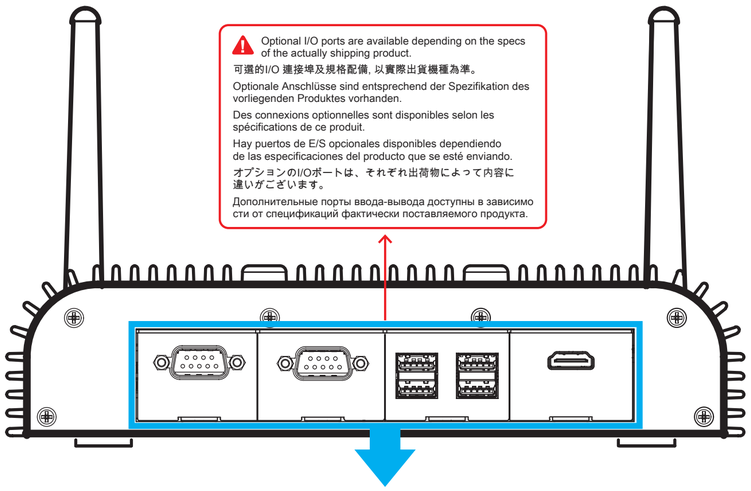

Optional I/O Port 可選的 I / O 端口 Optionaler Anschluss Connexion optionnelle Puerto de E/S opcional オプション I/O ポート Дополнительный порт ввода-вывода	Occupied Sections 佔用部分 Belegte Bereiche Sections occupées Secciones ocupadas 専有部分 Занятые секции		Specifications / Limitations 規格 / 限制 Spezifikation / Einschränkungen Spécifications / Limitations Especificaciones / Limitaciones 規格及び制限 Спецификации / Ограничения
HDMI 1.4 / 2.0	1		Choose one from four optional display boards. 顯示面板連接埠四選一。 Es stehen vier optionale Grafikports zur Verfügung. Quatre ports vidéos optionnels sont disponibles. Hay cuatro puertos gráficos opcionales disponibles. オプションの映像出力端子を選択します。 Выберите один из четырех видов дополнительной панели дисплея.
DisplayPort 1.2 (DP)	1		
D-Sub (VGA)	1		Max. resolution: \ 最高解析度: \ Max. Auflösung: Résolution max: \ Máxima resolución: 最大解像度: \ Максимальное разрешение: 1. HDMI 1.4: 4k/30Hz 2. HDMI 2.0: 4k/60Hz 3. DisplayPort: 4k/60Hz 4. DVI-I/D-Sub: 1920x1080
DVI-I (Single Link)	1		
USB 2.0	1		Maximum: 2 x Quad USB 2.0 board 最多: 2 個 Quad USB 小板 Max. zwei Quad-USB-Boards Maximum : 2x cartes Quad USB 2.0 Máximo: 2x Quad USB 2.0 board 最大：4基USBポート x 2 Максимум: 2 платы Quad USB 2.0
COM4	1		RS232 only / soloRS232 僅適用於RS232 / RS232 のみ Nur für RS232 / только RS232 uniquement en RS232
COM2, COM3	2		RS232 / RS422 / RS485 Power supply : Ring in/5V 電源支援：Ring in/5V 5V Hilfsspannung (RI-Pin) Tension auxiliaire de 5V (RI-Pin) 5V de voltaje auxiliar (RI-Pin) 供給電源：Ring in / 5V Электропитание: вход Ring / 5V

➢ Back Panel \ 背面構造 \ Rückseite \ Panneau arrière \ Panel posterior \ 背面パネル \ Задняя панель

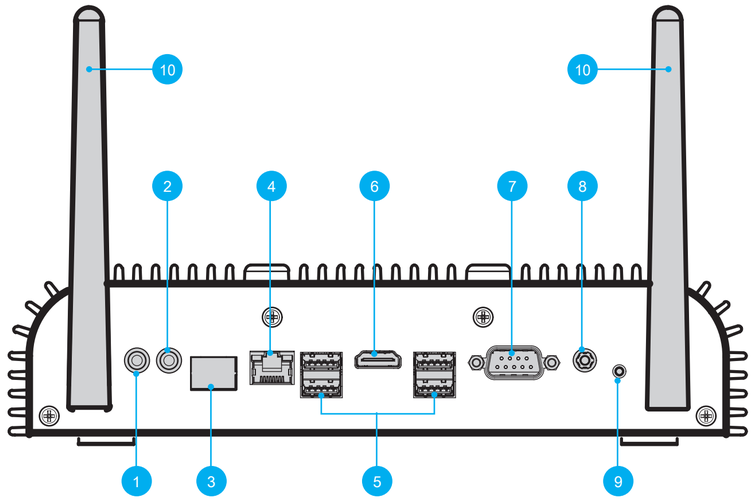

1. Headphones / Line-out jack
   耳機插孔 / 音源輸出孔
   Kopfhörer / Line-out Anschluss
   Prise casque / Sortie audio
   Conexión para auriculares / salida de audio
   イヤホン / オーディオ出力
   Наушники / Аудио разъем
2. Microphone \ 內建麥克風 \ Mikrofon
   Microphone \ Micrófono \ マイク
   встроенный микрофон
3. LAN port (supports wake on LAN)(optional)
   網路連接埠 (支援網路喚醒)(選配)
   LAN-Port (unterstützt Wake-on-LAN)(optional)
   Port LAN (compatible Wake-on-LAN)(optionnel)
   Puerto LAN (soporta WoL)(opcional)
   LAN ポート (Wake On Lan 対応) (オプション)
   LAN-порт (поддержка пробуждения по локальной сети)(опционально)
4. LAN port (supports wake on LAN)
   網路連接埠 (支援網路喚醒)
   LAN-Port (unterstützt Wake-on-LAN)
   Port LAN (compatible Wake-on-LAN)
   Puerto LAN (soporta WoL)
   LAN ポート (Wake On Lan 対応)
   LAN-порт (поддержка пробуждения по локальной сети)
5. USB 3.0 ports
   USB 3.0 連接埠
   USB 3.0 Anschlüsse
   Prises USB 3.0
   Puertos USB 3.0
   USB 3.0 ポート
   USB 3.0 порты
6. HDMI port
   HDMI 連接埠
   HDMI-Anschluss
   Prise HDMI
   Puerto HDMI
   HDMI ポート
   HDMI порт
7. COM port (RS232 only)
   COM 連接埠 (僅適用於RS232)
   COM-Anschluss (Nur für RS232)
   Prise COM (uniquement en RS232)
   Puerto COM (solo RS232)
   COM ポート (RS232 のみ)
   Последовательный COM-порт (только RS232)
8. Power jack (DC-IN)
   電源輸入孔 (DC-IN)
   Eingang zur Spannungsversorgung (DC-IN)
   Prise d'alimentation (DC-IN)
   Entrada para la alimentación de corriente (DC-IN)
   DC-IN 接続部
   Разъем питания (DC-IN)
9. Power button \ 電源開關按鈕 \ Ein-/Aus-Button \ Bouton d'alimentation
   botón de encendido \ 電源ボタン \ Кнопка питания
10. Connector for WLAN Dipole antennas (optional)
    WLAN 偶極天線的連接器 (選配)
    Anschluss für Dipol-WLAN-Antennen (optional)
    Connexion pour les antennes Wifi dipôle (optionnel)
    Conector para antenas dipolo WLAN (opcional)
    無線LAN用アンテナコネクタ (オプション)
    Разъем для антенн WLAN (DIPOLE)(опционально)

Begin Installation \ 開始安裝 \ Beginn der Installation \ Commencer l'installation \ Iniciar la instalación \ 取り付けの開始 \ Начало установки

For safety reasons, please ensure that the power cord is disconnected before opening the case.
基於安全考量, 移開機殼時,請先拔除電源線。
Achten Sie aus Sicherheitsgründen darauf, dass das Gerät vor dem Öffnen vom Stromnetz getrennt wird.
Pour des raisons de sécurité, veuillez vous assurer que le cordon d'alimentation est débranché avant d'ouvrir le boîtier.
Por razones de seguridad, no olvide desconectar el cable de alimentación antes de abrir la carcasa.
安全のために、ケースを開ける前に電源コードを外していることを確認してください 。
Меры безопасности: прежде чем открыть корпус, пожалуйста, убедитесь, что шнур отсоединен от электрической розетки.

1. Unscrew the ten screws of the chassis cover and remove it.
   鬆開機殼外蓋的十顆螺絲, 並將其卸下。
   Lösen Sie zehn Schrauben und entfernen den Gehäusedeckel.
   Desserrez les dix vis et retirez le couvercle du boîtier.
   Desenrosque los diez tornillos de la tapa del chasis y quítela.
   シャーシカバーの10個のネジを緩めて取り外します。
   Отвинтите десять винтов крышки корпуса и снимите ее.

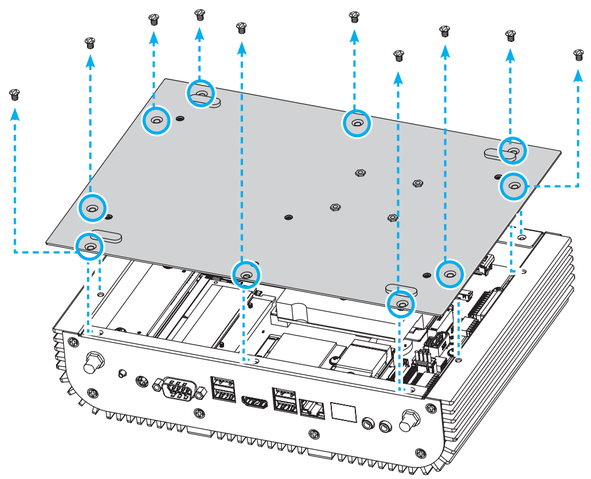

Memory Module Installation \ 安裝記憶體模組 \ Installation der Speichermodule \ Installation de la mémoire vive
Instalar el módulo de memoria \ メモリーの取り付け \ Установка модуля памяти

This motherboard does only support 1.2 V DDR4 SO-DIMM memory modules.
本主機板僅支援 1.2 V DDR4 記憶體模組。
Dieses Mainboard unterstützt nur 1,2 V DDR4 SO-DIMM Speichermodule.
Carte mère compatible uniquement avec des modules mémoire de type 1,2 V DDR4 SO-DIMM.
Esta placa base sólo soporta módulos de memoria 1,2 V DDR4 SO-DIMM.
このメインボードは1.2 VのDDR4 メモリーモジュールのみ対応しています。
Поддерживает только модуль памяти 1,2 V DDR4 SO-DIMM.

1. Locate the SO-DIMM slots on the motherboard.
   找到主機板上的 SO-DIMM 插槽。
   Lokalisieren Sie die SO-DIMM-Steckplätze auf dem Mainboard.
   Localisez le slot mémoire SO-DIMM sur la carte mère.
   Localice el zócalo SO-DIMM en la placa base.
   SO-DIMM にメモリーを取り付けます。
   Найдите SO-DIMM слот на мат плате.

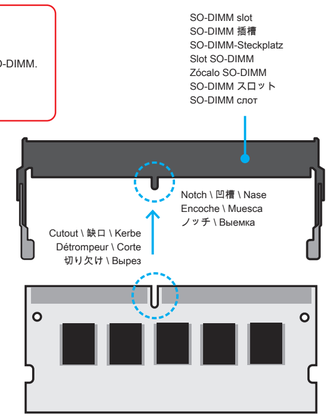

2. Align the notch of the memory module with the one of the relevant memory slot.
   將記憶體缺口對準 SO-DIMM 插槽上的凹槽, 並安插於插槽上, 確認方向是否有誤。
   Richten Sie die Kerbe des Speichermoduls nach der Nase des Speichersockels aus.
   Alignez l'encoche du module mémoire sur celle du slot DIMM.
   Alinee la muesca del módulo de memoria con la del zócalo de memoria.
   下図の通り、切り欠けに合わせます。
   Совместите выемку в модуле памяти с выступом в разъеме.
3. Gently insert the module into the slot in a 45-degree angle.
   將記憶體以 45 度角輕輕插入插槽內。
   Drücken Sie das Speichermodul behutsam im 45-Grad-Winkel in den Steckplatz.
   Insérez le module mémoire délicatement dans l'encoche avec un angle de 45 degrés.
   Presione con cuidado el módulo de memoria en el zócalo con un ángulo de 45 grados.
   メモリーを 45°の角度から挿し入れます。
   Аккуратно вставьте модуль под углом 45 градусов.

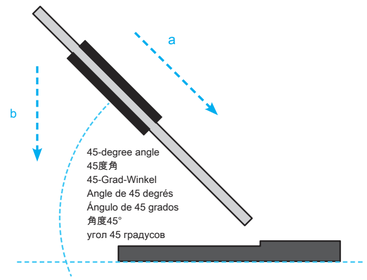

4. Carefully push down the memory module until it snaps into the locking mechanism.
   將記憶體往下壓至兩側卡榫完全定位。
   Drücken Sie das Speichermodul herunter bis es einrastet.
   Appuyez sur le module vers le bas jusqu'à enclenchement dans le mécanisme d'attache.
   Presione el módulo de memoria hacia abajo hasta que encaje.
   挿し入れた後に、メモリーを倒すように押し込むとロックがかかります。
   Аккуратно надавите на модуль до тех пор, пока не услышите щелчок.

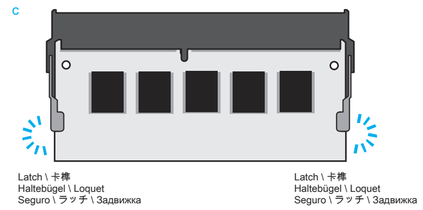

5. Repeat the above steps to install an additional memory module, if required.
   請重覆上述步驟, 安裝其餘的記憶體於 SO-DIMM 插槽上。
   Wiederholen Sie diese Schritte, um ggf. ein zusätzliches Speichermodul zu installieren.
   Répétez pour installer des modules mémoire supplémentaires si désiré.
   Repita estos pasos para instalar módulos DDR adicionales si así lo desea.
   必要に応じて、追加のDDRモジュールを繰り返し取り付けます。
   Повторите действия для установки второго модуля.

M.2 Device Installation \ M.2 裝置安裝 \ Installation der M.2-Karten \ Installation des cartes M.2
Instalación de las tarjetas M.2 \ その他コンポーネントの取り付け \ Установка устройства M.2

1. Locate the M.2 key slots on the motherboard, unfasten the screw first.
   找到主機板上的 M.2 插槽, 先將螺絲鬆開。
   Bitte lokalisieren Sie die M.2 Slots auf dem Mainboard. Zuerst lösen Sie die Schraube.
   Veuillez repérer les emplacements destinés aux cartes M.2 sur la carte mère. Desserrez tout d'abord la vis.
   Localice la ubicación de las ranuras M.2 en la placa base. Primero suelte el tornillo.
   マザーボードにあるM.2スロット取り付け位置を確認します。ネジを緩めて下さい。
   и найдите M.2 слот на материнской плате, открутите шуруп.
2. Install the M.2 device into the M.2 slot and secure with the screw.
   將 M.2 裝置插入 M.2 插槽, 並鎖上固定螺絲。
   Installieren Sie die M.2-Karte in den M.2-Steckplatz und sichern Sie diese mit einer Schraube.
   Installez la carte M.2 dans son emplacement et sécurisez-la avec une vis.
   Instale la tarjeta M.2 en la ranura M.2 y asegúrela con un tornillo.
   M.2 スロットに M.2 対応デバイスを挿入し、ネジでしっかりと締めて下さい。
   Установите M.2-карту в разъем M.2 и закрутите шуруп.
3. Please replace and affix the chassis cover with ten screws.
   裝回外蓋並鎖上 10 顆螺絲。
   Schrauben Sie den Gehäusedeckel wieder mit 10 Schrauben fest.
   Revissez le couvercle du boîtier avec 10 vis.
   La tapa de la carcasa se atornilla con 10 tornillos.
   シャーシカバーを取り付けて10個のネジで固定します。
   Установите и закрепите крышку корпуса десятью винтами.

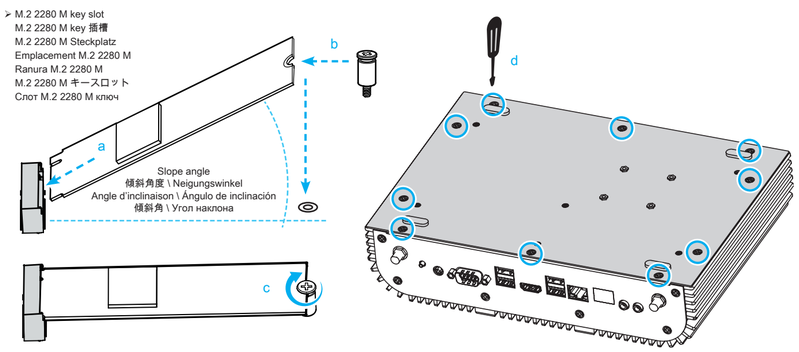

Powering on the system \ 連接電源與開機 \ Einschalten des Systems \ Mettre le système en route
Encendido del sistema \ 電源の入れ方 \ Подключение системы

➢ Follow the steps (1-3) below to connect the AC adapter to the power jack (DC-IN). Press the power button (4) to turn on the system.
按照下圖步驟 (1-3) 將電源變壓器連接至電源輸入孔 (DC-IN)。按下 (4) 電源開關按鈕, 啟動本系統。
Verbinden Sie das Netzteil wie im Bild gezeigt (1-3) mit dem DC-IN-Anschluss. Schalten Sie das Gerät mit dem (4) Ein-/Aus-Button ein.
Connectez la prise DC-IN en suivant les étapes 1 à 3, puis appuyez sur le (4) bouton d'alimentation.
Conecte la fuente como se muestra en la foto (1-3) con el conector DC in. Encienda el equipo con el botón de (4) encendido.
以下の図にある電源接続のステップ (1-3) に従いACアダプターとを (DC-IN) ジャックに接続してください。確認後、(4) のPower Switchを押してください。
Выполните шаги (1-3) ниже, чтобы подключить адаптер переменного тока к разъему питания (DC-IN). Нажмите кнопку питания (4), чтобы включить систему.

> Press and hold the power button for 5 seconds to force shutdown.
> 按住電源按鈕 5 秒鐘以強制關機。
> Drücken Sie den Power-Button für 5 Sekunden, um das Abschalten zu erzwingen.
> Appuyez sur le bouton d'alimentation pendant 5 secondes pour forcer l'arrêt.
> Mantenga pulsado el botón de encendido durante 5 segundos para forzar el apagado.
> 強制的にシャットダウンさせるため、電源ボタンを5秒以上押し続けます。
> Нажмите и удерживайте кнопку питания в течение 5 секунд, чтобы принудительно завершить работу.

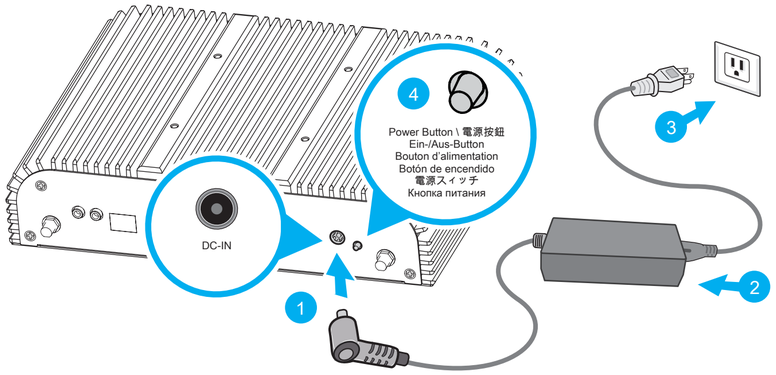

> Do not use inferior extension cords as this may result in damage to your Box-PC. The Box-PC comes with its own AC adapter.
> Do not use a different adapter to power the Box-PC and other electrical devices.
> 切勿使用劣質延長線, 否則可能導致 Box-PC 損壞。此 Box-PC 隨附專用的交流適配器。請勿使用其他適配器為此 Box-PC 及其他電子設備供電。
> Verwenden Sie keine minderwertigen Verlängerungskabel, da dies den Box-PC beschädigen kann. Verwenden Sie nur das mitgelieferte Netzteil und keine andere Stromquelle, um den Box-PC und andere elektrische Geräte mit Strom zu versorgen.
> N'utilisez pas de rallonges de qualité inférieure, car cela pourrait endommager le Box-PC. Utilisez uniquement le bloc d'alimentation fourni et aucune autre source d'énergie pour alimenter le Box-PC et les autres appareils électriques.
> No utilice un cable de extensión de mala calidad, ya que esto puede dañar el Box PC. Utilice únicamente la fuente de alimentación suministrada y ninguna otra fuente de alimentación para alimentar la Box-PC y otros dispositivos eléctricos.
> 古い延長コード等はBOX PCに障害を起こす原因となりますので使用しないで下さい。Box PCに使われているACアダプターは専用品です。
> 異なるACアダプターを使ったり、他の電気機器へ利用したりしないで下さい。
> Не используйте удлинители плохого качества, так как это может привести к повреждению вашего Box PC. Box PC поставляется с собственным адаптером переменного тока. Не используйте другой адаптер для питания Box PC и других электрических устройств.

VESA mounting it to the wall (optional) \ 吊掛於牆上 (選配) \ VESA-Halterung für Wandmontage \ Montage mural VESA
Soporte VESA para montaje en pared \ VESA をウォールに取り付ける場合 \ VESA Крепление на стену

➢ The standard VESA openings show where an arm/wall mount kit which is available separately can be attached.
符合標準 VESA 規格, 可以將您所購買的 VESA 壁/臂支架輕鬆安裝到 VESA 標準螺孔中。
An den Schraublöchern nach VESA-Standard kann ein zugekaufter VESA-Arm/Halter leicht montiert werden.
Les ouvertures VESA standard indiquent où il est possible de fixer un kit de montage mur/bras, disponible séparément.
Un brazo/soporte VESA comprado puede ser fácilmente montado en los agujeros de los tornillos según el estándar VESA.
VESA規格に準じたウォールマウントやアームを取付る事ができます。
Стандартное крепление VESA, позволяющий установить приобретенный вами комплект для настенного крепления / кронштейна с помощью руководства пользователя.

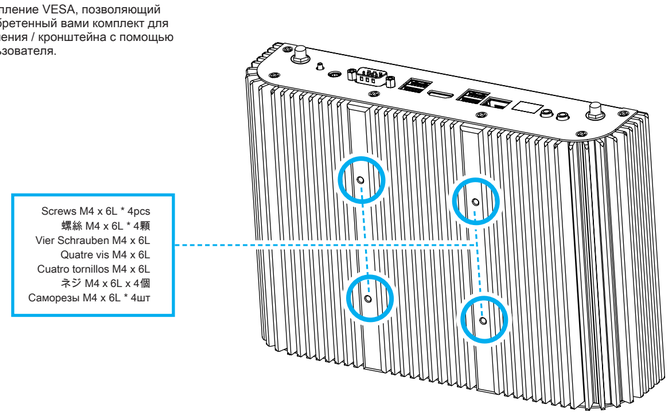

> The Box-PC can be wall-mounted using a VESA compatible 75 mm x 75 mm wall/arm bracket.
> The maximum load capacity is 10 kg and mounting suitable in heights of ≤ 2 m only.
> Box-PC 可使用與 VESA 兼容的75 mm x 75 mm 壁/臂支架進行壁掛式安裝。最大負載能力為10 kg, 僅適合在 ≤2 m 的高度安裝。
> Mittels 75x75mm-VESA-Halterung kann der Box-PC an einem Arm oder an der Wand montiert werden.
> Der Halter sollte für 10 kg ausgelegt sein und nicht höher als 2 m montiert werden.
> Le Box-PC peut être fixé au mur à l'aide d'un support mural / bras compatible VESA 75 mm x 75 mm.
> La capacité de charge maximale est de 10 kg et le montage convient uniquement à des hauteurs ≤ 2 m.
> Mediante un soporte VESA de 75x75mm, la Box PC puede ser montada en un brazo o en la pared.
> El soporte debe ser diseñado para 10 kg y no debe ser montado a más de 2 m de altura.
> BOX PC は、VESA規格75mm x 75mmに準拠したブラケットを使用することで壁面に取り付ける事ができます。
> 最大耐荷重10kg、取付高度2m以下となります。
> ПРИМЕЧАНИЕ. Корпус ПК можно закрепить на стене с помощью VESA-совместимого настенного / кронштейна 75 мм x 75 мм, максимальная грузоподъемность > 10 кг и только для установки на высоте ≤ 2 м.

Installation of WLAN antennas (optional) \ 安裝 WLAN 天線 (選配) \ Installation der WLAN-Antennen (opt.)
Installation d'antennes Wifi (optionnel) \ Instalación de antenas WLAN (opcional)
無線LANアンテナの取付（オプション）\ Крепление VESA к стене (дополнительно)

1. Take the two antennas out of the accessory box.
從零件盒中取出兩個天線。
Nehmen Sie die zwei Antennen aus der Zubehörbox.
Retirez les deux antennes de la boîte d'accessoires.
encontrará dos antenas en la caja de accesorios.
アクセサリボックスよりアンテナを2本取ります。
Возьмите две антенны из коробки с дополнительными аксессуарами.

2. Screw the antennas on to the appropriate connectors on the back panel.
Make sure the antennas are aligned vertically or horizontally to achieve the best possible signal reception.
將附帶的天線鎖至背面板的相應連接器上。確認其垂直或水平對齊, 以獲得最佳的信號接收。
Schrauben Sie die Antennen auf die entsprechenden Anschlüsse auf der Rückseite.
Zur Optimierung des Empfangs richten Sie bitte die Antennen vertikal oder horizontal aus.
Vissez les antennes sur les connecteurs correspondants situés à l'arrière.
Pour optimiser la réception, alignez les antennes verticalement ou horizontalement.
Atornille las antenas a los conectores correspondientes en el panel trasero.
Para optimizar la recepción, por favor, alinee las antenas vertical u horizontalmente.
背面にアンテナのコネクタを締めて取り付けます。アンテナの向きを縦横に変えて試し、受信感度が最適となる位置を確認してください。
Прикрутите прилагаемую антенну к соответствующему разъему на задней панели.
Убедитесь, что он выровнен вертикально или горизонтально, чтобы обеспечить наилучший прием сигнала.

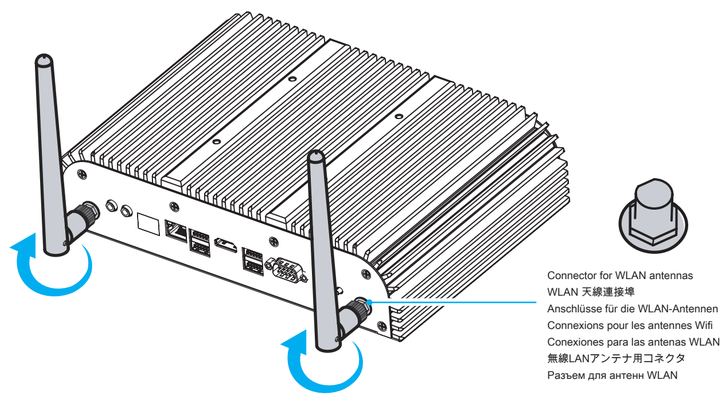

Ear mounting to the wall (optional) \ 耳掛於牆上 (選配) \ Wandmontage mit Ear-Mounts (opt.)
Montage mural avec équerres (optionnel) \ Montaje en la pared con Ear-Mounts (opcional)
マウントイヤー（オプション）\ Крепление к стене (дополнительно)

➢ Follow the steps 1-2 to install the ear mount.
請按照步驟 1-2 使用耳掛安裝於牆上。
Die Punkte 1-2 erläutern die Montage per Ear-Mounts.
Suivez les étapes 1-2 pour le montage mural avec équerres.
Los puntos 1-2 explican el montaje de Ear-Mounts.
1-2 の手順に従い、マウントイヤーを取り付けます。
Выполните шаги 1-2, чтобы установить проушины для крепления к стене.

1

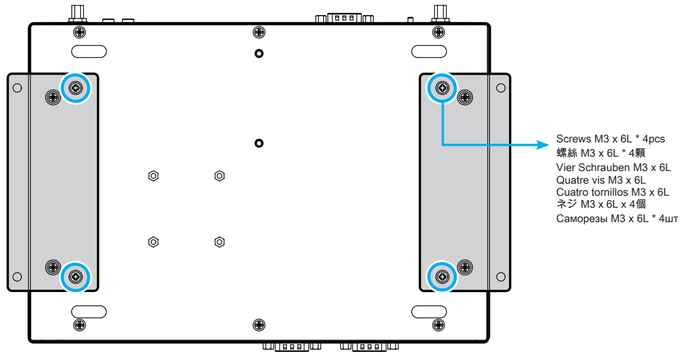

2

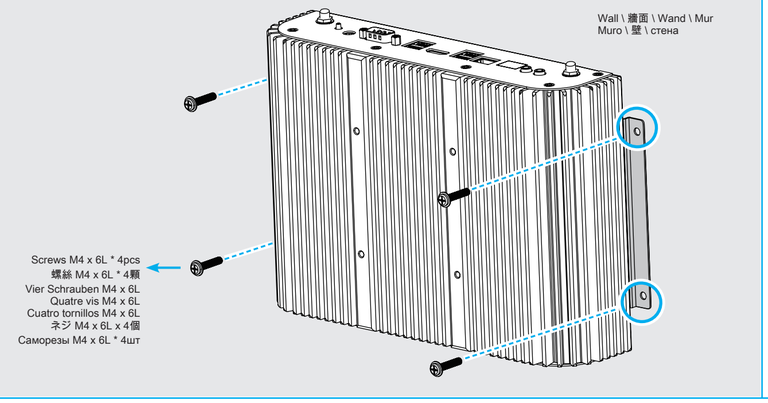

Using the Din Rail (optional) \ 使用DIN導軌 (選配) \ Verwendung der Hutschienenhalterung (opt.)
Utilisation du support rail DIN (optionnel) \ Usando en DIN-rail (opcional)
DINレイルの使用（オプション）\ Использование DIN-рейки (дополнительно)

➢ Follow the steps 1-5 to affix the Box-PC on a DIN rail.
請按照步驟 1-5 將 Box-PC 固定在 DIN 導軌上。
Die Punkte 1-5 erläutern die Montage des Box-PCs auf einer Hutschiene.
Suivez les étapes 1 à 5 pour fixer le Box-PC sur un rail DIN.
Los puntos 1-5 explican cómo montar la Caja PC en DIN-rail.
1-5 の手順に従い、BOX PCをDINレイルに取り付けます。
Выполните шаги 1-5, чтобы установить DIN-рейку.

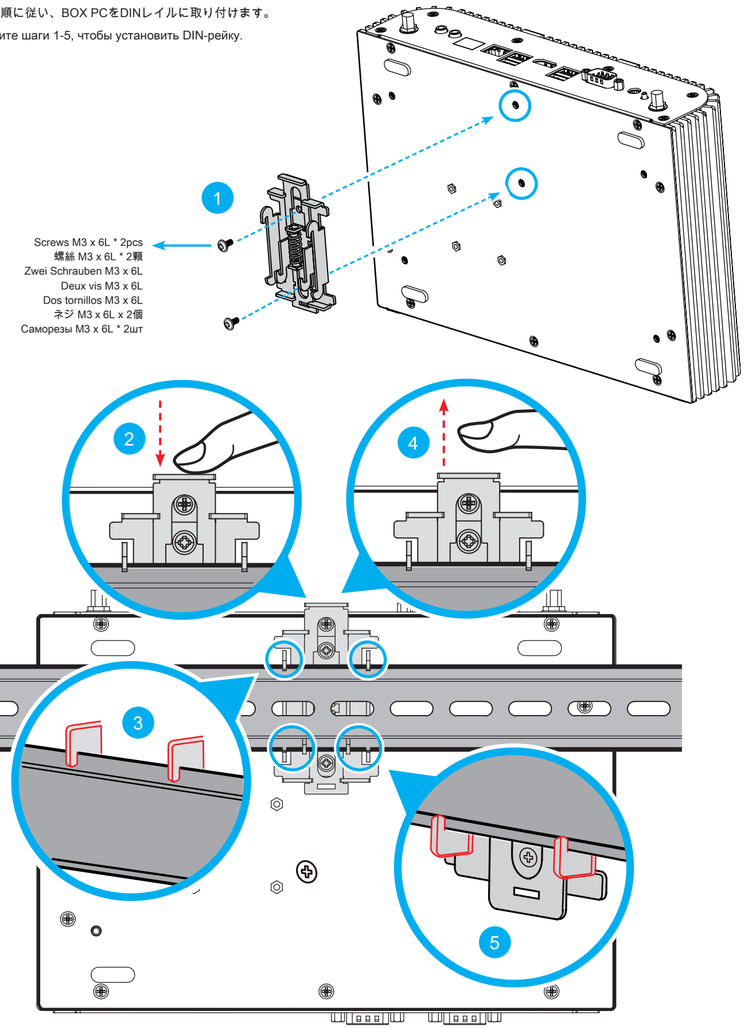

Safety Information \ 安全資訊 \ Sicherheitshinweise \ Informations de sécurité
Información de seguridad \ 安全に関する情報 \ Информация о безопасности

> Incorrectly replacing the battery may damage this computer. Replace only with the same or equivalent as recommended by Shuttle.
> Dispose of used batteries according to the manufacturer's instructions.
> 更換電池方式錯誤可能會損壞本電腦。僅能依Shuttle的建議, 以相同或同等的電池更換。請依照製造商的使用說明處理廢電池。
> Das unkorrekte Austauschen der Batterie kann diesen Computer beschädigen. Ersetzen Sie die Batterie nur durch den von Shuttle empfohlenen Typ oder ein gleichwertiges Modell. Entsorgen Sie gebrauchte Batterien gemäß den Herstellerangaben.
> Ne pas replacer correctement la pile peut endommager l'ordinateur. Remplacez-la uniquement par un modèle identique ou un équivalent comme recommandé par Shuttle. Débarrassez-vous des piles usagées d'après les instructions du constructeur.
> La sustitución incorrecta de la batería puede dañar este equipo. Sustituya la batería únicamente por una igual o equivalente recomendada por Shuttle. Deseche las baterías usadas según las instrucciones del fabricante.
> バッテリを間違ってセットすると、このコンピュータが損傷する原因となります。交換する際は、Shuttle が推奨するバッテリと同じものまたは同等のものだけを使用するようにしてください。使用済みバッテリは、メーカーの指示に従って処分してください。
> Неправильная замена батареи может привести к повреждению компьютера. Батарея должна соответствовать стандарту производителя Shuttle или быть идентичной предыдущей. Утилизация использованной батареи должна следовать инструкции производителя.
> - The unit can be operated at an ambient temperature of max. 40°C (104°F). Do not expose it to temperatures below 0°C (32°F) or above 40°C (104°F).
> 本產品最高操作溫度為 40°C (104°F)。請勿在低於 0°C (32°F) 或高於 40°C (104°F) 的環境中使用本產品。
> Das Gerät darf bis zu einer maximalen Umgebungstemperatur von 40°C (104°F) betrieben werden. Setzen Sie das Gerät nicht Temperaturen von unterhalb 0°C (32°F) bzw. oberhalb 40°C (104°F) aus.
> L'appareil peut être utilisé à une température ambiante maximum de 40°C (104°F). Ne pas exposer l'appareil à une température inférieure à 0°C (32°F) ou supérieure à 40°C (104°F).
> No utilice la unidad cuando la temperatura ambiente sea superior a 40°C (104°F). No someta el equipo a temperaturas inferiores a 0°C (32°F) ni superiores a 40°C (104°F).
> 本機器は周辺温度 40°C (104°F) 未満あるいは 40°C (104°F) を超える環境で使用しないでください。
> Устройство может работать при температуре окружающей среды макс. 40°C (104°F). Не подвергайте воздействию температуры ниже 0°C (32°F) или выше 40°C (104°F).

> Should any accessories be required, please contact Shuttle or your relevant supplier.
> 若有任何配件需求, 請聯繫 Shuttle 或當地的供應商。
> Sollten Sie ein Zubehör benötigen, wenden Sie sich bitte direkt an Shuttle oder Ihre jeweilige Bezugsquelle.
> Si vous avez besoin d'accessoires, veuillez contacter Shuttle ou votre fournisseur.
> Si necesita accesorios, póngase en contacto con Shuttle o con su respectivo proveedor.
> 必要なアクセサリーがある場合、Shuttle社もしくは販売店様までお問合せ下さい。
> Если потребуются какие-либо аксессуары, обращайтесь в Shuttle или к вашему поставщику.