NT20H Series Quick Guide

快速安裝指南 Kurzanleitung Guide rapide Guía rápida クイックガイド Краткое руководство 快速安装指南

2.02.3 684

More information on this product can be found at: https://bit.ly/NT20H-d
更多本產品資訊，請蒞臨：https://bit.ly/NT20H-d
Weitere Informationen zu diesem Produkt finden Sie unter: https://bit.ly/NT20H-d
Pour plus d'informations sur ce produit, visitez: https://bit.ly/NT20H-d
Puede encontrar más información sobre este producto en: https://bit.ly/NT20H-d
本製品の詳細な情報については、次のURL より確認頂けます。https://bit.ly/NT20H-d
Для получения дополнительной информации об этом продукте перейдите по ссылке : https://bit.ly/NT20H-d
更多本产品信息，请访问：https://bit.ly/NT20H-d

Product Overview

產品外觀 \ Produktübersicht \ Présentation du produit
Resumen del producto \ 製品概要 \ Обзор продукта \ 产品外观

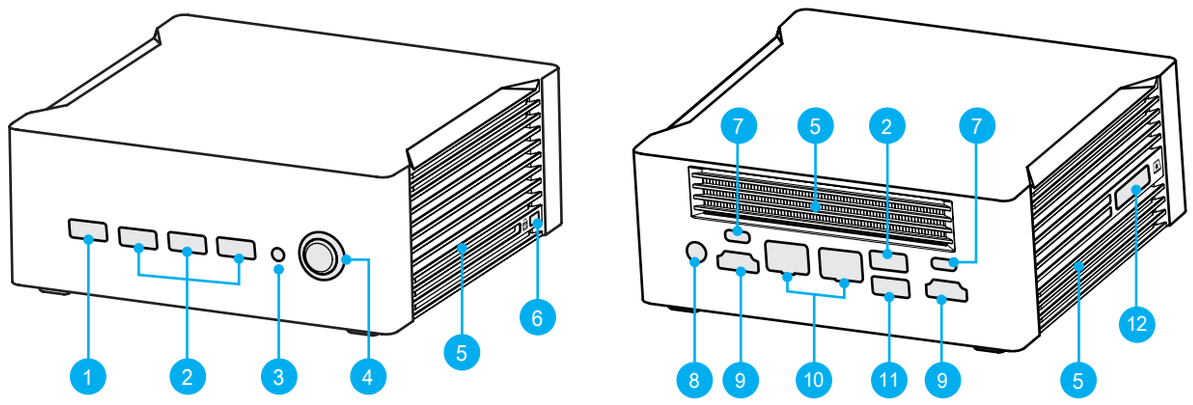

1. USB 3.2 Gen2 Type-A port power rating USB 3.2: 0.9A (always on)
2. USB 3.2 Gen2 Type-A ports
3. Headphone / Mic in jack
4. Power button / Power LED
5. Ventilation Hole
6. Kensington® Lock Hole
7. USB 4.0 Type-C Ports (with DisplayPort / Power Delivery)
8. Power Jack (DC IN)
9. HDMI 2.0 Ports
10. LAN Ports
11. USB 2.0 Port
12. SD Card Reader

Hardware Installation

硬體安裝 \ Hardware Installation \ Installation du matériel \ Instalación de hardware
ハードウェアのインストール \ Установка оборудования \ 硬件安装

A. M.2 Device, Memory Module Installation

For safety reasons, please ensure that the power cord is disconnected before opening the case.

1. Unscrew four screws of the back cover and remove it.
2. Locate the M.2 key slots on the motherboard. Install the M.2 device into the M.2 slot and secure with the screw.

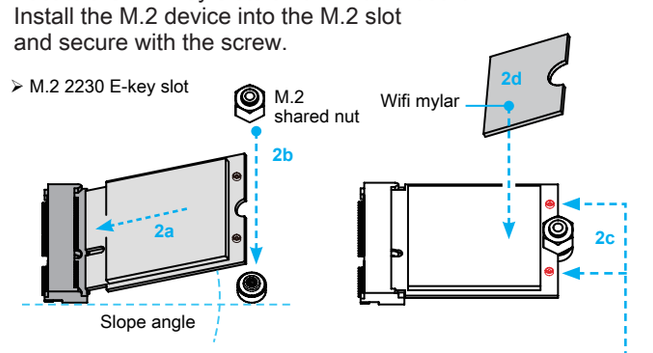

If the M.2 2230 E-key slot should be equipped with the wifi card, please connect the two antenna cables to (grey cable → Aux) and (black cable → Main) on the wifi card and affix them with the wifi mylar, as shown.

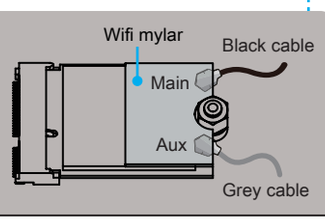

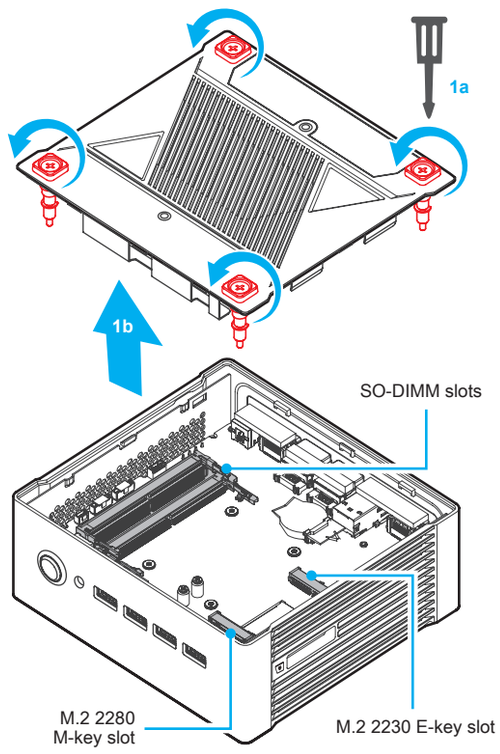

The product's colour and specifications may vary from the actually shipped product.

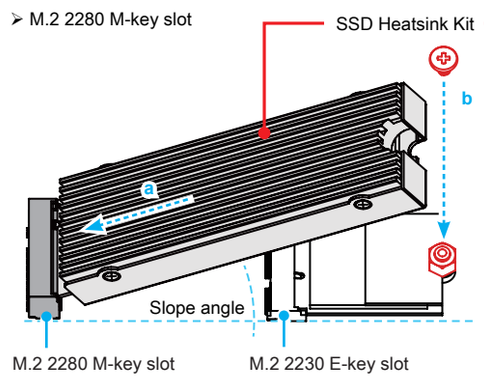

When installing M.2 2280 M-key and M.2 2230 E-key at the same time, please use "M.2 shared nut" (see picture) to lock M.2 2230 E-key card on socket, then install M.2 2280 M-key card by M2*3 screw as the next step.

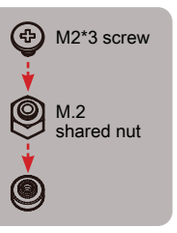

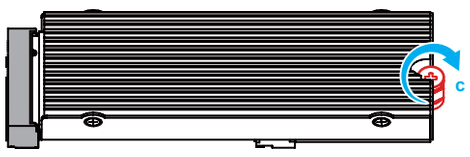

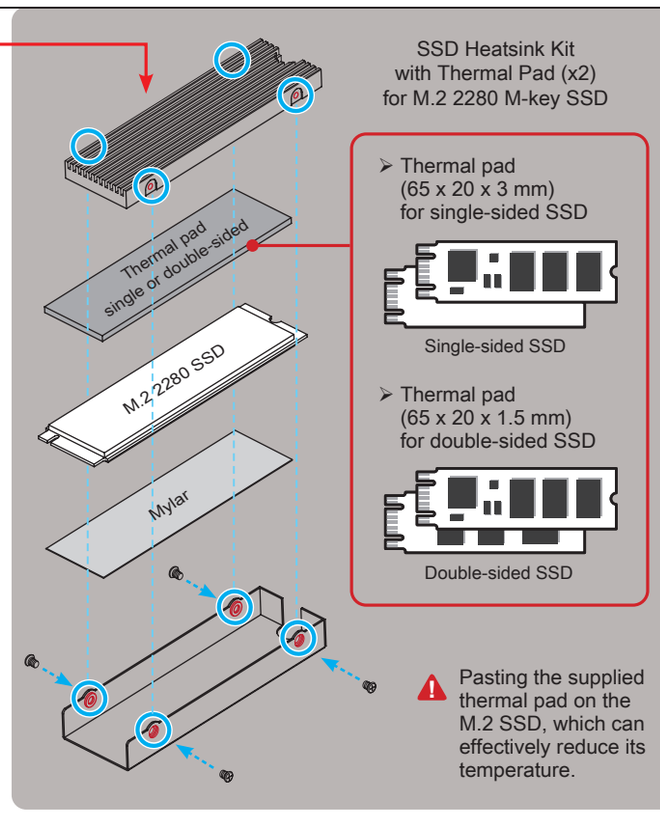

Pasting the supplied thermal pad on the M.2 SSD, which can effectively reduce its temperature.

3. Locate the SO-DIMM and paste the thermal pad (40x15x2 mm) on the motherboard, which can effectively reduce its temperature.

This motherboard does only support 1.1 V DDR5 SO-DIMM memory modules.

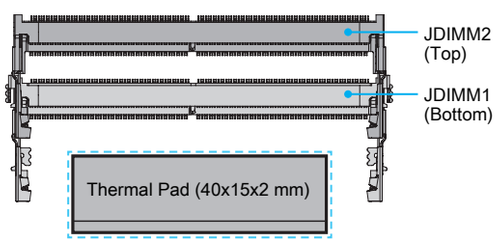

4. Install the 1st memory module into the JDIMM1 slot.
5. Align the notch of the memory module with the one of the relevant memory slot. Gently insert the module into the slot in a 45-degree angle.

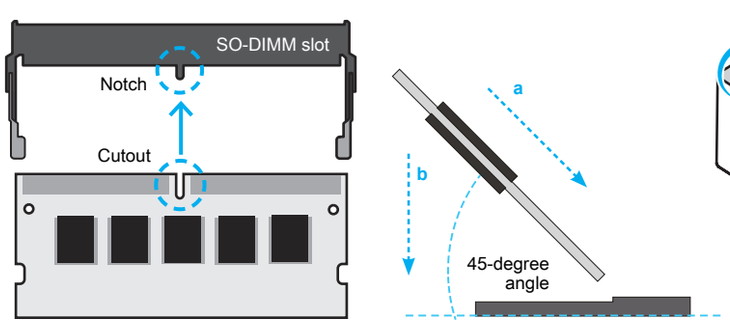

6. Carefully push down the memory module until it snaps into the locking mechanism.

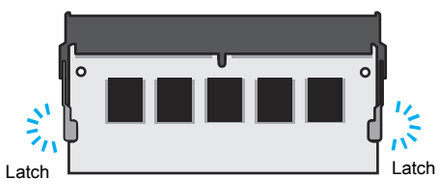

7. Install the 2nd memory module into the JDIMM2 slot (proceed with steps B5 to B6).
8. Please replace and affix the case cover with four screws.

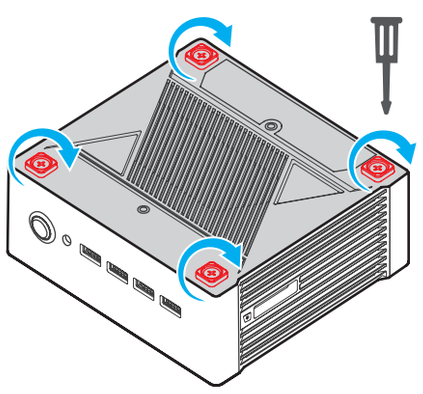

B. Connecting to Power

1. Follow the steps (a-c) below to connect the AC adapter to the power jack (DC-IN).
2. Press the power button to turn on the system.

Do not use inferior extension cords as this may result in damage to your NT20H. The NT20H comes with its own AC adapter. Do not use a different adapter to power the NT20H and other electrical devices.

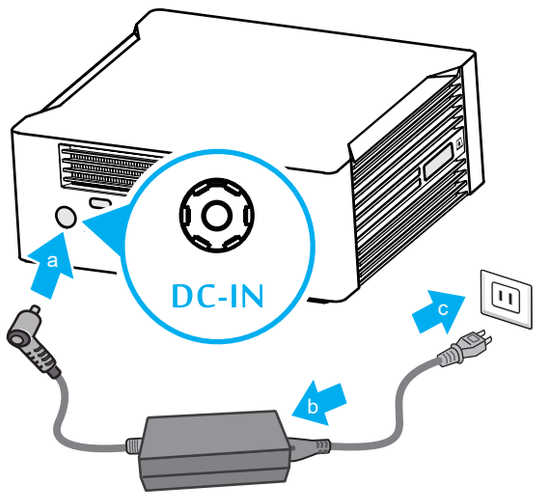

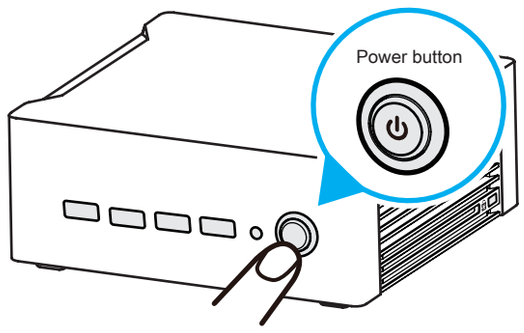

To put your NT20H on Sleep mode, press the "Power button" once. If the NT20H is frozen or slow to respond, press and hold the "Power button" at least for 10 seconds to force it shutdown.

Please press the "Del" key while booting to enter BIOS. Here, please load the optimised BIOS settings.

Installation of VESA Mount

➢ Follow the steps 1-3 to install the VESA mount.

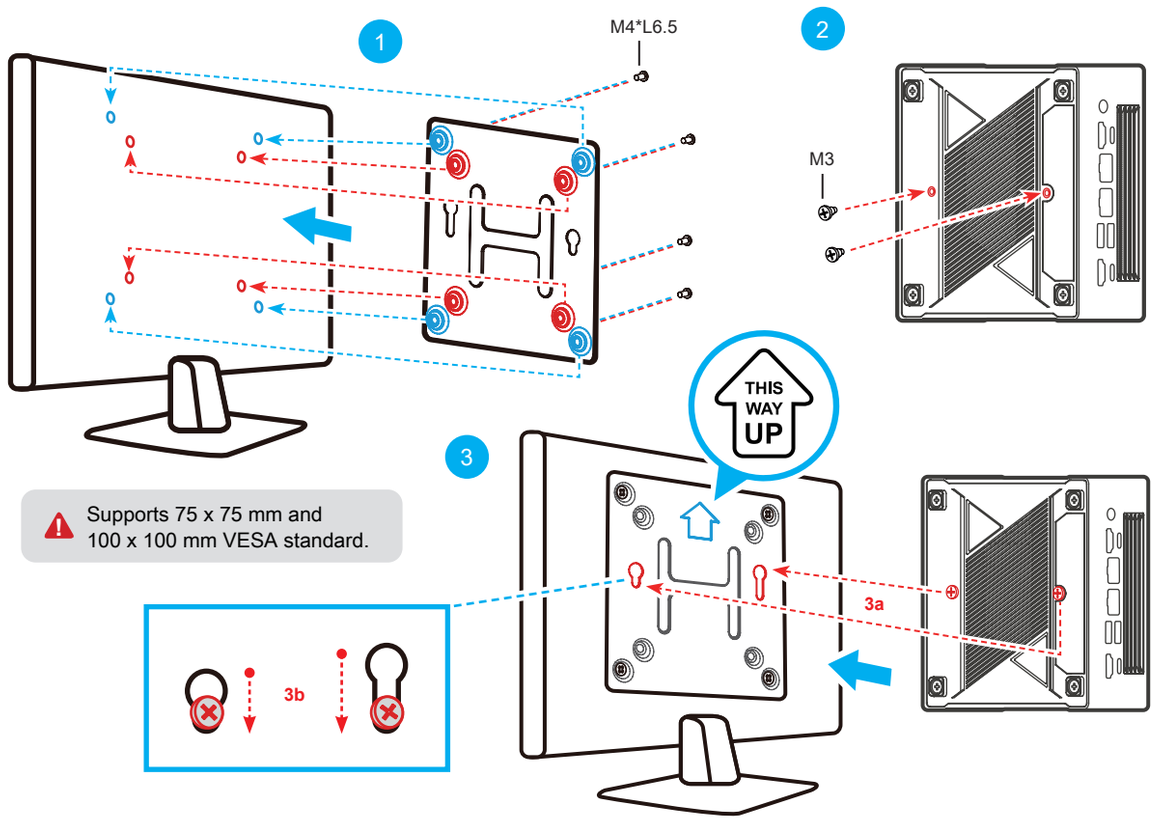

Supports 75 x 75 mm and 100 x 100 mm VESA standard.

Safety Information

安全資訊 \ Sicherheitshinweise \ Informations de sécurité \ Información de seguridad
安全に関する情報 \ Информация о безопасности \ 安全信息

Incorrectly replacing the battery may damage this computer. Replace only with the same or equivalent as recommended by Shuttle. Dispose of used batteries in accordance with the laws of your country.

更换電池方式錯誤可能會損壞本電腦以及引發爆炸、火災或其他危險。僅能依 Shuttle的建議,以相同或同等的電池更換。請根據您所在國家/地區的法律規定處理廢電池。

Das unkorrekte Austauschen der Batterie kann diesen Computer beschädigen. Ersetzen Sie die Batterie nur durch den gleichen Typ oder ein gleichwertiges, von Shuttle empfohlenes Modell. Entsorgen Sie gebrauchte Batterien gemäß den gesetzlichen Vorschriften in Ihrem Land.

Ne pas replacer correctement la pile peut endommager l'ordinateur. Remplacez-la uniquement par un modèle identique ou un équivalent comme recommandé par Shuttle. Éliminez les piles usagées conformément à la législation en vigueur dans votre pays.

La sustitución incorrecta de la batería puede dañar este equipo. Sustituya la batería únicamente por una igual o equivalente recomendada por Shuttle. Elimine las pilas usadas de acuerdo con los requisitos legales de su país.

バッテリを間違ってセットすると、このコンピュータが損傷する原因となります。交換する際は、Shuttle が推奨するバッテリと同じ ものまたは同等のものだけを使用するようにしてください。使用済みのバッテリーは、お住みの国の法律に従って処分してください。

Неправильная замена батареи может привести к повреждению компьютера. Батарея должна соответствовать стандарту производителя Shuttle или быть идентичной предыдущей. Утилизируйте использованные батареи в соответствии с законодательством вашей страны.

更换电池方式错误可能会损坏本电脑。
仅能依 Shuttle 的建议, 以相同或同等的电池更换。
请根据您所在国家/地区的法律规定处理废电池。

This device complies with Part 15 of the FCC Rules. Operation is subject to the following two conditions:
(1) this device may not cause harmful interference, and (2) this device must accept any interference received, including interference that may cause undesired operation.

CAN ICES-003(B) / NMB-003(B)

This device meets the requirements for the EU conformity in accordance to the currently valid EU directives.
Dieses Produkt erfüllt die Anforderungen für die EU-Konformität entsprechend der aktuell geltenden EU-Richtlinien.
Ce produit répond aux exigences de la conformité UE suivant les directives européennes actuellement en vigueur.

注意: 仅适用于海拔 2000m 以下安全使用,
在海拔 2000m 以上使用时,
可能有安全隐患。

注意: 仅适用于在非热带气候条件下安全使用,
在热带气候条件下使用时,
可能有安全隐患。

注意: 允许产品使用的最高环境温度为 40°C。

* The equipment was evaluated for use in a maximum air ambient temperature of 40 °C.
產品宣告最大適用環境溫度為 40 °C。

All bundled parts, power cord included, shall not be used without this product.
電源ケーブル等、すべての付属品は本機以外ではご使用になれません。

WARNING — THIS PRODUCT CONTAINS A BUTTON BATTERY

If swallowed, a lithium button battery can cause severe or fatal injuries within 2 hours.

Keep batteries out of reach of children.

If you think batteries may have been swallowed or placed inside any part of the body, seek immediate medical attention.

WARNING — The product contains non-replaceable batteries

The statement "remove and immediately recycle or dispose of used batteries according to local regulations and keep away from children. Do NOT dispose of batteries in household trash or incinerate."

(a) Remove and immediately recycle or dispose of used batteries according to local regulations and keep away from children. Do NOT dispose of batteries in household trash or incinerate.
(b) Even used batteries may cause severe injury or death.
(c) Call a local poison control center for treatment information.
(d) Indicating the compatible battery type CR2032.
(e) Indicating the nominal battery voltage.
(f) Non-rechargeable batteries are not to be recharged.
(g) Do not force discharge, recharge, disassemble, heat above (manufacturer's specified temperature rating) or incinerate. Doing so may result in injury due to venting, leakage or explosion resulting in chemical burns.

The unit can be operated at an ambient temperature of max. 40°C (104°F).
Do not expose it to temperatures below 0°C (32°F) or above 40°C (104°F).

本產品最高操作溫度為 40°C (104°F)。請勿在低於 0°C (32°F) 或高於 40°C (104°F) 的環境中使用本產品。

Das Gerät darf bis zu einer maximalen Umgebungstemperatur von 40°C (104°F) betrieben werden.
Setzen Sie das Gerät nicht Temperaturen von unterhalb 0°C (32°F) bzw. oberhalb 40°C (104°F) aus.

L'appareil peut être utilisé à une température ambiante maximum de 40°C (104°F).
Ne pas exposer l'appareil à une température inférieure à 0°C (32°F) ou supérieure à 40°C (104°F).

No utilice la unidad cuando la temperatura ambiente sea superior a 40°C (104°F).
No someta el equipo a temperaturas inferiores a 0°C (32°F) ni superiores a 40°C (104°F).

本機器は周辺温度 40°C (104°F) までの環境で捜査することができます。
0°C (32°F) 未満あるいは 40°C (104°F) を超える環境で使用しないでください。

Устройство может работать при температуре окружающей среды макс. 40°C (104°F).
Не подвергайте воздействию температуры ниже 0°C (32°F) или выше 40°C (104°F).

本机运行时环境温度最高不能超过 40°C (104°F)。请勿在温度低于 0°C (32°F) 或高于 40°C (104°F) 的情况下使用。

Product Overview

產品外觀 \ Produktübersicht \ Présentation du produit
Resumen del producto \ 製品概要 \ Обзор продукта \ 产品外观

1. USB 3.2 Gen2 Type-A Port
   Power rating USB 3.2: 0.9A (always on)
   USB 3.2 Gen2 Type-A 連接埠
   額定功率 USB 3.2：0.9A (始終開啟)
   USB 3.2 Gen2 Typ-A Anschluss
   Ausgangsstrom USB 3.2: max. 0,9A (Dauer)
   Port USB 3.2 Gen2 type A
   Courant de sortie USB 3.2 : max. 0,9A (en continu)
   Conexión USB 3.2 Gen2 Tipo-A
   Corriente de salida USB 3.2: máx. 0,9 A (continua)
   USB3.2 ポート（Gen2 Type-A）
   電流量：0.9A (常時)
   Порт USB 3.2 Gen2 типа A
   Номинальная мощность USB 3.2: 0,9 A (всегда включено)
   USB 3.2 Gen2 Type-A 端口
   额定功率 USB 3.2：0.9A (始终开启)
2. USB 3.2 Gen2 Type-A Ports
   USB 3.2 Gen2 Type-A 連接埠
   USB 3.2 Gen2 Typ-A-Anschlüsse
   Prises USB 3.2 Gen2 Type-A
   Puertos USB 3.2 Gen2 tipo A
   USB 3.2 Gen2 Type-A ポート
   USB 3.2 Gen2 Type-A порты
   USB 3.2 Gen2 Type-A 端口
3. Headphones / MIC-in jack
   耳機 / 麥克風插孔
   Kopfhörer-Ausgang / Mikrofon-Eingang
   Prise casque / Entrée Micro
   Auriculares / Micrófono
   イヤホン / マイク
   Гнездо для наушников / микрофона
   耳机 / 麦克风插孔
4. Power button / Power LED
   電源按鈕 / 電源指示燈
   Ein-/Aus-Button / Betriebsanzeige-LED
   Bouton d'alimentation / Indicateur alimentation
   Botón de encendido / LED de encendido
   電源スイッチ / 電源LED
   Кнопка питания / LED-индикатор питания
   电源按钮 / 电源指示灯
5. Ventilation Hole \ 通風孔
   Belüftungsöffnung \ Grilles d'aération
   Aberturas de ventilación \ 通気口
   Вентиляционное отверстие \ 通风口
6. Kensington® Lock Hole
   Kensington® 標準防盜鎖孔
   Kensington® Lock Öffnung
   Encoche de sécurité Kensington®
   Conector de seguridad Kensington®
   ケンジントンロック用ホール
   Отверстие для замка Kensington®
   Kensington® 标准防盗锁孔
7. USB 4.0 Type-C Ports
   (with DisplayPort / Power Delivery)
   USB 4.0 Type-C 連接埠
   (支援 DisplayPort 和供電功能)
   USB 4.0 Typ-C Anschlüsse (mit DisplayPort / USB-PD Schnelllade-Funktion)
   Ports USB 4.0 type C (avec DisplayPort / fonction de charge rapide USB-PD)
   Puertos USB 4.0 Tipo-C (con DisplayPort / función de carga rápida USB-PD)
   USB 4.0 ポート (Type-C)
   (映像出力/電源供給)
   Порты USB 4.0 типа C.
   (с DisplayPort/подачей питания)
   USB 4.0 Type-C 端口
   (支持 DisplayPort 和供电功能)
8. Power Jack (DC IN) \ DC 電源連接埠
   DC-Stromanschluss
   Prise alimentation DC
   Conexión de la fuente de alimentación (CC)
   DC 電源ポート
   Гнездо для подключения питания (DC IN)
   电源插孔 (直流电输入)
9. HDMI 2.0 Ports
   HDMI 2.0 連接埠
   HDMI 2.0-Anschlüsse
   Prises HDMI 2.0
   Puertos HDMI 2.0
   HDMI 2.0 ポート
   HDMI 2.0-порты
   HDMI 2.0S 端口
10. LAN Ports \ 網路連接埠
    Netzwerk-Anschlüsse
    Prises LAN \ Puertos LAN
    LAN ポート
    Сетевые LAN-порты
    LAN 端口
11. USB 2.0 Port
    USB 2.0 連接埠
    USB 2.0-Anschluss
    Prise USB 2.0
    Puerto USB 2.0
    USB 2.0 ポート
    USB 2.0 порт
    USB 2.0 端口
12. SD Card Reader
    SD 讀卡機
    SD Cardreader
    Lecteur de carte mémoire SD
    Lector de tarjetas sd
    SDカードリーダー
    Считыватель SD-карт
    SD卡片阅读机

Hardware Installation

硬體安裝 \ Hardware Installation \ Installation du matériel \ Instalación de hardware
ハードウェアのインストール \ Установка оборудования \ 硬件安装

A. M.2 Device, Memory Module Installation \ M.2 裝置, 記憶體模組安裝 \ Installation der M.2-Karten, Speichermodule Installation des cartes M.2, mémoire vive \ Instalación de las tarjetas M.2, módulo de memoria その他コンポーネント,メモリーの取り付け \ Установка устройства M.2, модуля памяти \ M.2 裝置, 内存模块安装

⚠ For safety reasons, please ensure that the power cord is disconnected before opening the case.
基於安全考量, 移開機殼時,請先拔除電源線。
Achten Sie aus Sicherheitsgründen darauf, dass das Gerät vor dem Öffnen vom Stromnetz getrennt wird.
Pour des raisons de sécurité, veuillez vous assurer que le cordon d'alimentation est débranché avant d'ouvrir le boîtier.
Por razones de seguridad, no olvide desconectar el cable de alimentación antes de abrir la carcasa.
安全のために、ケースを開ける前に電源コードを外していることを確認してください 。
Меры безопасности: прежде чем открыть корпус, пожалуйста, убедитесь, что шнур отсоединен от электрической розетки.
基于安全考虑, 移开机壳时,请先拔除电源线。

1. Unscrew four screws of the back cover and remove it.
   鬆開背板的四顆固定螺絲, 將背板卸除。
   Entfernen vier Schrauben um den Gehäusedeckel zu demontieren.
   Dévisser les quatre vis du capot arrière pour le retirer.
   Retire los 4 tornillos para desmontar la tapa de la carcasa.
   背面にある 4つのネジを外して、カバーをはずします。
   Открутите четырьмя шурупа на крышке корпуса и снимите крышку.
   松开背板的四颗固定螺丝, 将背板卸除。
2. Locate the M.2 key slots on the motherboard. Install the M.2 device into the M.2 slot and secure with the screw.
   找到主機板上的 M.2 插槽。將 M.2 裝置插入 M.2 插槽, 並鎖上固定螺絲。

The product's colour and specifications may vary from the actually shipped product.
出貨機種顏色及規格配備, 以實際出貨機種為準。
Die tatsächliche Farbe des gelieferten Produktes kann von diesen Abbildungen abweichen.
Le coloris du produit livré peut varier de ces illustrations.
Color y la especificación del producto dependerá del transporte de mercancía corriente.
製品の色及びスペックは、実際と異なる場合がございます。
Цвет и спецификации продукта могут быть изменены производителем.
出货机种颜色及规格配备, 以实际出货机种为准。

3. Locate the SO-DIMM and paste the thermal pad (40x15x2 mm) on the motherboard, which can effectively reduce its temperature.
   找到主機板上的 SO-DIMM 插槽, 將導熱墊 (40x15x2 mm) 粘貼在主機板上, 可有效降低溫度。
   Beim SO-DIMM-Steckplatz kleben Sie den Wärmeleit-Pad (40x15x2 mm) auf das Mainboard, wodurch die RAM-Temperatur effektiv reduziert werden kann.
   Disposez la plaquette de pâte thermique (40x15x2 mm) sur la carte mère au niveau du slot SO-DIMM, la temperature du module peut être ainsi significativement diminuée.
   Para la ranura SO-DIMM, pegue la almohadilla térmica (40x15x2 mm) en la placa base. Esto puede reducir eficazmente la temperatura de la RAM.
   熱対策としてサーマルパッドをマザーボード上の So-DIMM 位置に貼り付けます。
   Найдите модуль SO-DIMM и приклейте термопрокладку (40x15x2 мм) на материнскую плату, которая может эффективно снизить ее температуру.
   找到主板上的 SO-DIMM 插槽, 将导热垫 (40x15x2 mm) 粘贴在主板上, 可有效降低温度。

⚠ This motherboard does only support 1.1 V DDR5 SO-DIMM memory modules.
本主機板僅支援 1.1 V DDR5 記憶體模組。
Dieses Mainboard unterstützt nur 1,1 V DDR5 SO-DIMM Speichermodule.
Carte mère compatible uniquement avec des modules mémoire de type 1,1 V DDR5 SO-DIMM.
Esta placa base sólo soporta módulos de memoria 1,1 V DDR5 SO-DIMM.
このメインボードは1.1 VのDDR5 メモリーモジュールのみ対応しています。
Поддерживает только модуль памяти 1,1 V DDR5 SO-DIMM.
本主机板仅支援1.1 V DDR5 内存模块。

4. Install the 1st memory module into the JDIMM1 slot.
   將第一個記憶體模組安裝於 JDIMM1 插槽內。
   Installieren Sie das erste Speichermodul in den JDIMM1-Steckplatz.
   Installez le premier module mémoire dans le slot JDIMM1.
   Instale el primer módulo de memoria en la ranura JDIMM1.
   1枚目のメモリーモジュールは、JDIMM1スロットへ差し込みます。
   Установите первый модуль памяти в слот JDIMM1.
   将第一个内存模块安装于 JDIMM1 插槽内。
5. Align the notch of the memory module with the one of the relevant memory slot. Gently insert the module into the slot in a 45-degree angle.
   將記憶體缺口對準 SO-DIMM 插槽上的凹槽, 並安插於插槽上, 確認方向是否有誤。將記憶體以 45度角輕輕插入插槽內。
   Richten Sie die Kerbe des Speichermoduls nach der Nase des Speichersockels aus. Drücken Sie das Speichermodul behutsam im 45-Grad-Winkel in den Steckplatz.
   Alignez l'encoche du module mémoire sur celle du slot DIMM. Insérez le module mémoire délicatement dans l'encoche avec un angle de 45 degrés.
   Alinee la muesca del módulo de memoria con la del zócalo de memoria. Presione con cuidado el módulo de memoria en el zócalo con un ángulo de 45 grados.
   下図の通り、切り欠けに合わせます。
   メモリーを 45°の角度から挿し入れます。
   Совместите выемку в модуле памяти с выступом в разъеме. Аккуратно вставьте модуль под углом 45 градусов.
   将内存缺口对准 SO-DIMM 插槽上的凹槽。将内存安插于插槽上, 并确认方向是否有误。将内存以 45度角轻轻插入插槽内。
6. Carefully push down the memory module until it snaps into the locking mechanism.
   將記憶體往下壓至兩側卡榫完全定位。
   Drücken Sie das Speichermodul herunter bis es einrastet.
   Appuyez sur le module vers le bas jusqu'à enclenchement dans le mécanisme d'attache.
   Presione el módulo de memoria hacia abajo hasta que encaje.
   挿し入れた後に、メモリーを倒すように押し込むとロックがかかります。
   Аккуратно надавите на модуль до тех пор, пока не услышите щелчок.
   将内存往下压至两侧卡榫完全定位。
7. Install the 2nd memory module into the JDIMM2 slot (proceed with steps B5 to B6) and paste the thermal pad, as shown.
   安裝第二個記憶體模組於 JDIMM2 插槽內 (參照步驟 B5~B6) 並粘貼導熱墊, 如圖所示。
   Installieren Sie das zweite Speichermodul in den JDIMM2-Steckplatz (setzen Sie fort mit Schritt B5-B6). Das Wärmeleit-Pad wird wie gezeigt aufgeklebt.
   Installez le second module mémoire dans le slot JDIMM2 (suivez les étapes B5 à B6) et disposez la plaquette de pâte thermique comme indiqué
   Instale el segundo módulo de memoria en la ranura JDIMM2 (continúe con el paso B5-B6). Pegue la almohadilla térmica como se muestra.
   2枚目のメモリーモジュールを JDIMM2 スロットへ差し込み (ステップB5〜B6)、サーマルパッドを図の通り貼り付けます。
   Установите второй модуль памяти в слот JDIMM2 (выполните шаги с B5 по B6) и приклейте термопрокладку, как показано на рисунке.
   安装第二个内存模块于 JDIMM2 插槽内 (参照步骤 B5~B6) 并粘贴导热垫, 如图所示。
8. Please replace and affix the case cover with four screws.
   裝回上蓋並鎖上四顆螺絲。
   Befestigen Sie die Abdeckung wieder mit vier Schrauben.
   Remettez en place le couvercle et resserrez les vis.
   Vuelva a colocar la carcasa y fíjela con los tornillos.
   カバーを元に戻し、ネジを再び取り付けたら。
   Закройте крышку и закрутите шурупы.
   装回上盖并锁上四颗螺丝。

B. Connecting to Power \ 電源連接 Anschließen des Stromkabels \ Branchement au secteur Conectar a la alimentación \ 電源への接続 Подключение к питанию \ 电源连接

⚠ Do not use inferior extension cords as this may result in damage to your NT20H. The NT20H comes with its own AC adapter. Do not use a different adapter to power the NT20H and other electrical devices.
切勿使用劣質延長線, 否則可能導致 NT20H 損壞。此 NT20H 隨附專用的交流適配器。請勿使用其他適配器為此 NT20H 及其他電子設備供電。
Verwenden Sie keine minderwertigen Verlängerung-skabel, da dies den NT20H beschädigen kann. Verwenden Sie nur das mitgelieferte Netzteil und keine andere Stromquelle, um den NT20H und andere elektrische Geräte mit Strom zu versorgen.
N'utilisez pas de rallonges de qualité inférieure, car cela pourrait endommager le PC Edge. Utilisez uniquement le bloc d'alimentation fourni et aucune autre source d'énergie pour alimenter le PC Edge et les autres appareils électriques.
No utilice un cable de extensión de mala calidad, ya que esto puede dañar el NT20H. Utilice únicamente la fuente de alimentación suministrada y ninguna otra fuente de alimentación para alimentar la NT20H y otros dispositivos eléctricos.
古い延長コード等は NT20H に障害を起こす原因となりますので使用しないで下さい。NT20H に使われているACアダプターは専用品です。異なるACアダプターを使ったり、他の電気機器へ利用したりしないで下さい。
Не используйте удлинители плохого качества, так как это может привести к повреждению вашего NT20H.
NT20H поставляется с собственным адаптером переменного тока. Не используйте другой адаптер для питания NT20H и других электрических устройств.
切勿使用劣质延长线, 否则可能导致 NT20H 损坏。此 NT20H 随附专用的交流适配器。请勿使用其他适配器为此 NT20H 及其他电子设备供电。

1. Follow the steps (a-c) below to connect the AC adapter to the power jack (DC-IN).
   按照下圖步驟 (a-c) 將電源變壓器連接至電源輸入孔 (DC-IN)。
   Verbinden Sie das Netzteil wie im Bild gezeigt (a-c) mit dem DC-IN-Anschluss.
   Connectez la prise DC-IN en suivant les étapes a à c.
   Conecte la fuente como se muestra en la foto (a-c) con el conector DC in.
   以下の図にある電源接続のステップ (a-c) に従い ACアダプターとを (DC-IN) ジャックに接続してください。
   Выполните шаги (a-c) ниже, чтобы подключить адаптер переменного тока к разъему питания (DC-IN).
   按照下图步骤 (a-c) 将电源变压器连接至电源输入孔 (DC-IN)。
2. Press the power button to turn on the system.
   按下電源開關按鈕, 啟動本系統。
   Schalten Sie das Gerät mit dem Ein-/Aus-Button ein.
   Puis appuyez sur le bouton d'alimentation.
   Encienda el equipo con el botón de (4) encendido.
   確認後、Power Switchを押してください。
   Нажмите кнопку питания, чтобы включить систему.
   按下电源开关按钮, 启动本系统。

⚠ To put your NT20H on Sleep mode, press the "Power button" once.
If the NT20H is frozen or slow to respond, press and hold the "Power button" at least for 10 seconds to force it shutdown.
若要讓 NT20H 進入睡眠模式，請按一下 "電源按鈕"。
如果您的 NT20H 當機或反應遲緩, 請長按 "電源按鈕" 至少 10 秒鐘, 直到您的 NT20H 強制關機。
Um Ihren NT20H in den Ruhemodus zu versetzen, drücken Sie die „Power-Taste" einmal. Wenn der NT20H gar nicht oder nur langsam reagiert, halten Sie die „Power-Taste" mindestens 10 Sekunden lang gedrückt, um das Abschalten zu erzwingen.
Pour mettre votre NT20H en mode veille, appuyez une fois sur le bouton « Power ». Si le NT20H ne réagit pas du tout ou lentement, maintenez le « bouton d'alimentation » enfoncé pendant au moins 10 secondes pour forcer la mise hors tension.
Para poner su NT20H en modo de reposo, pulse una vez el «botón de encendido». Si el NT20H no reacciona o lo hace lentamente, mantenga pulsado el «botón de encendido» durante al menos 10 segundos para forzar el apagado.
NT20H をスリープモードにするには、"電源ボタン" を一度押してください。
NT20H がフリーズしたり挙動が遅く感じる場合は、"電源ボタン" を 10 秒以上長押しすると強制終了します。
Чтобы перевести NT20H в спящий режим, один раз нажмите "кнопку питания". Если NT20H завис или медленно реагирует, нажмите и удерживайте "кнопку питания" не менее 10 секунд, чтобы принудительно выключить его.
若要让 NT20H 进入睡眠模式，请按一下 "电源按钮"。
如果您的 NT20H 死机或反应迟缓, 请长按 "电源按钮" 至少 10 秒钟, 直到您的 NT20H 强制关机。

⚠ Please press the "Del" key while booting to enter BIOS. Here, please load the optimised BIOS settings.
請按 "Del" 鍵同時啟動, 進入 BIOS 選項設定, 載入最佳效能的 BIOS 設定值。
Drücken Sie beim Starten bitte die "Entf"-Taste und laden Sie im BIOS die "optimalen" Einstellungen.
Appuyez sur la touche "Suppr" lors du démarrage pour entrer dans le BIOS. Ici, chargez les paramètres optimisés du BIOS.
Cuando arranque el sistema, pulse la tecla "Supr" y cargue los ajustes "óptimos" en el programa de configuración de la BIOS.
BIOS画面に入るため、BIOS 起動中に"Del"キーを押してください。BIOS設定画面が始まります。
Пожалуйста, нажмите клавишу "Del" во время загрузки для входа в BIOS. Здесь загрузите оптимизированные настройки BIOS.
请按 "Del" 键同时启动, 进入 BIOS 选项设定, 加载最佳效能的 BIOS 设定值。

Installation of VESA Mount \ VESA 掛架安裝 \ Installation der VESA-Halterung Installation du support VESA \ Instalación del soporte VESA VESA マウントの取り付け \ Установка крепления VESA \ VESA 挂架安装

➢ Follow the steps 1-3 to install the VESA mount.
請按照步驟 1-3 安裝 VESA 掛架。
Bitte folgen Sie den Schritten 1-3, um die VESA-Halterung zu installieren.
Suivez les étapes 1-3 pour installer le support VESA.
Siga los pasos 1-3 para instalar el soporte VESA.
手順 1-3 に従ってVESAマウントを取り付けます。
Выполните шаги 1-3, чтобы установить крепление VESA.
请按照步骤 1-3 安装 VESA 挂架。

⚠ Supports 75x75mm and 100x100mm VESA standard.
支援 75x75mm 及 100x100mm VESA 標準規格。
Unterstützt die VESA-Standards 75x75 mm und 100x100 mm.
Compatible avec les formats VESA 75x75 mm et 100x100 mm.
Soporta los estándares VESA 75x75 mm y 100x100 mm.
75x75mm および 100x100mm の VESA 規格に対応。
Поддерживает стандарт VESA 75x75 и 100x100 мм.
支持 75x75mm 及 100x100mm VESA 标准规格。

Bitte lokalisieren Sie die M.2 Slots auf dem Mainboard. Installieren Sie die M.2-Karte in den M.2-Steckplatz und sichern Sie diese mit einer Schraube.
Veuillez repérer les emplacements destinés aux cartes M.2 sur la carte mère. Installez la carte M.2 dans son emplacement et sécurisez-la avec une vis.
Localice la ubicación de las ranuras M.2 en la placa base. Instale la tarjeta M.2 en la ranura M.2 y asegúrela con un tornillo.
マザーボードにあるM.2スロット取り付け位置を確認します。M.2 スロットに M.2 対応デバイスを挿入し、ネジでしっかりと締めて下さい。
Найдите м.2 слот на материнской плате. Установите M.2-карту в разъем M.2 и закрутите шуруп.
找到主机板上的 M.2 插槽。将 M.2 装置插入 M.2 插槽, 并锁上固定螺丝。

⚠ If the M.2 2230 E-key slot should be equipped with the wifi card, please connect the two antenna cables to (grey cable → Aux) and (black cable → Main) on the wifi card and affix them with the wifi mylar, as shown.
如果 M.2 2230 E-key 插槽需要配備 wifi 卡, 請安裝兩個天線電纜接頭連接到 Wifi 卡 (灰色電纜 → Aux) 和 (黑色電纜 → Main) , 並使用 wifi mylar 粘貼天線電纜於主機板上以固定, 如圖所示。
Falls der M.2 2230 E-Key-Steckplatz mit einer WLAN-Karte bestückt wird, verbinden Sie bitte die beiden Antennenkabel mit der WLAN-Karte (graues Kabel an „Aux" und schwarzes Kabel an „Main") und befestigen Sie die Selbstklebe-Folie (wie dargestellt).
Si le slot M.2 2230 E-Key est équipé d'une carte WiFi, veuillez connecter les deux câbles d'antenne à la carte WiFi (le câble gris à « Aux » et le câble noir à « Main ») et fixer la feuille autocollante (comme indiqué).
Si la ranura M.2 2230 E-Key está equipada con una tarjeta WLAN, conecte los dos cables de antena a la tarjeta WLAN (el cable gris a «Aux» y el cable negro a «Main») y pegue la lámina autoadhesiva (tal como se muestra).
M.2 2230 E-key スロットに WiFi カードを使用する場合は、図を参考に 2 本のアンテナケーブルを灰色ケーブルは Aux へ、黒色ケーブルは Main へ接続しテープを貼り付けて固定してください。
Если слот для электронного ключа M.2 2230 должен быть оснащен картой Wi-Fi, подключите два антенных кабеля к (серый кабель → Aux) и (черный кабель → основной) на карте Wi-Fi и прикрепите их с помощью майлара Wi-Fi, как показано на рисунке.
如果 M.2 2230 E-key 插槽需要配备 wifi 卡, 请安装两个天线电缆接头连接到 Wifi 卡 (灰色电缆 → Aux) 和 (黑色电缆 → Main), 并使用 wifi mylar 粘贴天线电缆于主板上以固定, 如图所示。

⚠ When installing M.2 2280 M-key and M.2 2230 E-key at the same time, please use "M.2 shared nut" (see picture) to lock M.2 2230 E-key card on socket, then install M.2 2280 M-key card by M2*3 screw as the next step.
同時安裝 M.2 2280 M-key 和 M.2 2230 E-key 時, 請使用 "M.2 共享螺母" (見圖) 將 M.2 2230 E-key 卡鎖定在插座上, 接著下一步使用 M2*3 螺絲安裝 M.2 2280 M-key 卡。
Falls Sie gleichzeitig eine M.2 2280 M-Key- und M.2 2230 E-Key-Karte installieren, dann befestigen Sie zunächst die M.2 2230 E-Key-Karte mit dem "Abstandsbolzen" (siehe Bild), danach die M.2 2280 M-Key-Karte mit einer M2x3-Schraube.
Si vous installez en même temps une carte M.2 2280 M-Key et une carte M.2 2230 E-Key, fixez d'abord la carte M.2 2230 E-Key avec l'entretoise (voir image), et ensuite la carte M.2 2280 M-Key avec une vis M2x3.
Si instala una tarjeta M.2 2280 M-Key y M.2 2230 E-Key al mismo tiempo, entonces, primero fije la tarjeta M.2 2230 E-Key con el "Espaciador Roscado" (ver imagen). A continuación, fije la tarjeta M.2 2280 M-Key con un tornillo M2x3.
M.2 Mキー2280 カード 及び M.2 Eキー2230 カードを同時に取り付ける場合、"M.2 共有ナット" (画像参照) を使い M.2 Eキー2230 カードを固定して下さい。その上で、M.2 Mキー2280 カードを M2*3 ネジを使用し固定します。
При одновременной установке ключа M.2 M 2280 и ключа E 2230 используйте «общую гайку M.2» (как на рисунке), чтобы зафиксировать карту M.2 E key 2230 на гнезде, затем установите M.2 M ключ-карту винтом M2*3, как при установке.
同时安装 M.2 2280 M-key 和 M.2 2230 E-key 时, 请使用 "M.2共享螺母" (见图) 将 M.2 2230 E-key 卡锁定在插座上, 接着下一步使用 M2*3 螺丝安装 M.2 2280 M-key 卡。

SSD Heatsink Kit with Thermal Pad (x2) for M.2 2280 M-key SSD
SSD 散熱器套件, 附導熱墊 (x2), 適用於 M.2 2280 M-key SSD
Kühlkörper-Kit mit zwei Wärmeleitpads für M.2-2280 M-Key SSDs
Kit de dissipation thermique pour SSD composé de bandes thermique (x 2) pour SSD M.2 2280 de type M.
Kit de disipador térmico con dos almohadillas térmicas para unidades SSD M.2-2280 M-Key
M.2 2280 Mキー サーマルパッド (x2) 付付SSDヒートシンクキット
Комплект радиатора твердотельного накопителя с термопроклад кой (2 шт.) для твердотельного накопителя с ключом M.2 2280 M
SSD 散热器套件, 附导热垫 (x2), 适用于 M.2 2280 M-key SSD

➢ Thermal pad (65 x 20 x 3 mm) for single-sided SSD
導熱墊 (65 x 20 x 3 mm) 適用於單面顆粒 SSD 固態硬碟
Wärmeleitpad (65 x 20 x 3 mm) für einseitig bestückte SSDs
Bande thermique (65 x 20 x 3 mm) pour SSD à simple face
Almohadilla térmica (65 x 20 x 3 mm) para SSD de una cara
片面タイプ SSD 用サーマルパッド (65 x 20 x 3 mm)
Термопрокладка (65 x 20 x 3 мм) для одностороннего SSD
导热垫 (65 x 20 x 3 mm) 适用于单面颗粒 SSD 固态硬盘

Single-sided SSD

➢ Thermal pad (65 x 20 x 1.5 mm) for double-sided SSD
導熱墊 (65 x 20 x 1.5 mm) 適用於雙面顆粒 SSD 固態硬碟
Wärmeleitpad (65 x 20 x 1,5 mm) für doppelseitig bestückte SSDs
Bande thermique (65 x 20 x 1,5 mm) pour SSD à double face
Almohadilla térmica (65 x 20 x 1,5 mm) para SSD de doble cara
両面タイプ SSD 用サーマルパッド (65 x 20 x 1.5 mm)
Термопрокладка (65 x 20 x 1,5 мм) для двухстороннего SSD
导热垫 (65 x 20 x 1.5 mm) 适用于双面颗粒 SSD 固态硬盘

Double-sided SSD

⚠ Pasting the supplied thermal pad on the M.2 SSD, which can effectively reduce its temperature.
將導熱墊粘貼在 M.2 SSD 固態硬碟上, 可有效降低溫度。
Das Aufkleben des mitgelieferten Wärmeleitpads auf die M.2-SSD kann seine Temperatur effektiv reduzieren.
Coller le diffuseur thermique livré sur le SSD M.2 peut réduire efficacement sa température.
Al pegar la almohadilla térmica suministrada en la unidad SSD M.2 se puede reducir eficazmente su temperatura.
熱効率を向上させる為、サーマルパッドを M.2 SSD の上に貼ります。
Наклейка прилагаемой термопрокладки на твердотельный накопитель M.2 может эффективно снизить его температуру.
将导热垫粘贴在 M.2 SSD 固态硬盘上, 可有效降低温度。

B3 紙張尺寸 353*500 mm

(三折)

成品尺寸 176.5*125 mm