XH110.XH110V Quick Guide

快速安装指南　Kurzanleitung　Guide rapide　Guía rápida
クイックガイド　설치 가이드　快速安裝指南

More information on this product can be found at: http://bit.ly/XH110
更多本產品資訊，請蒞臨：http://bit.ly/XH110
Weitere Informationen zu diesem Produkt finden Sie unter: http://bit.ly/XH110
Pour plus d'informations sur ce produit, visitez: http://bit.ly/XH110

Puede encontrar más información sobre este producto en: http://bit.ly/XH110
本製品の詳細な情報については、次のURLより確認頂けます。http://bit.ly/XH110
更多本产品信息，请访问：http://bit.ly/XH110

Product Overview　產品外觀 \ Produktübersicht \ Présentation du produit \ Resumen del producto \ 製品概要 \ 제품 설명 \ 产品外观

➢ XH110V

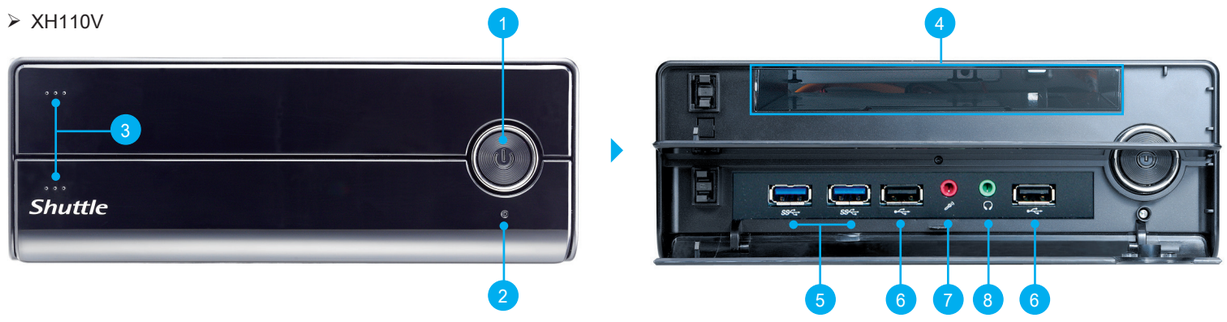

➢ XH110

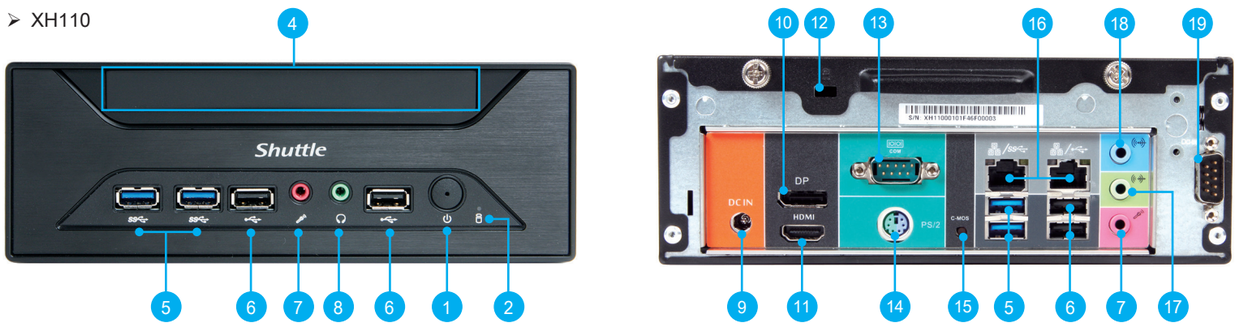

1. Power switch / Power LED
2. HDD LED
3. ODD and front I/O bay
4. Slim ODD bay
5. USB 3.1 Gen 1 ports
6. USB 2.0 ports
7. Microphone jack
8. Headphones
9. Power jack (DC IN)
10. DisplayPort
11. HDMI port
12. Kensington® Lock hole
13. COM 1 port (RS232/RS422/RS485)
14. PS/2 Port
15. Clear CMOS
16. LAN ports
17. Line-Out port
18. Line-In port
19. COM 2 port (RS232)

Hardware Installation　硬體安裝 \ Hardware Installation \ Installation du matériel \ Instalación de hardware \ ハードウェアのインストール \ 硬件安装

A. Begin Installation

⚠ For safety reasons, please ensure that the power cord is disconnected before opening the case.

1. Unscrew the two screws of the chassis cover. Slide the cover backwards and upwards.

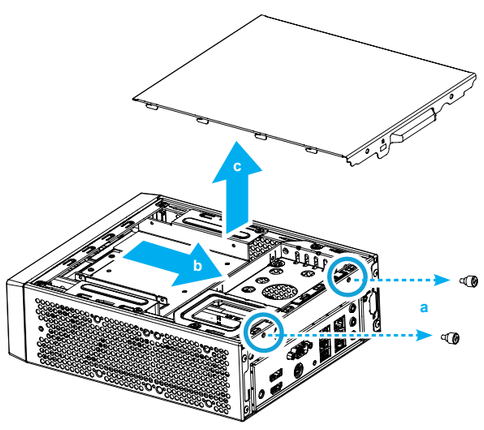

2. Unfasten the racks' mount screws and remove the racks.

➢ HDD rack

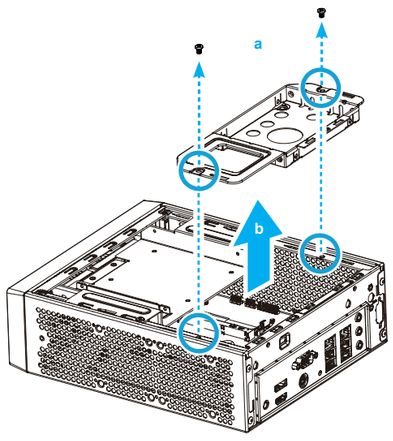

The product's colour and specifications may vary from the actually shipping product.

53R-XH1103-2001

➢ ODD rack

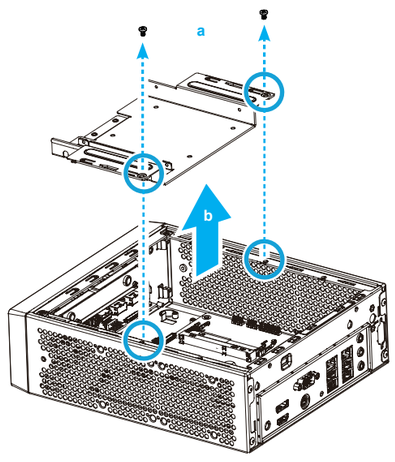

B. CPU and ICE Module Installation

1. Unfasten the four ICE module attachment push-pins and unplug the fan connector. Remove the ICE module from the chassis and put it aside.

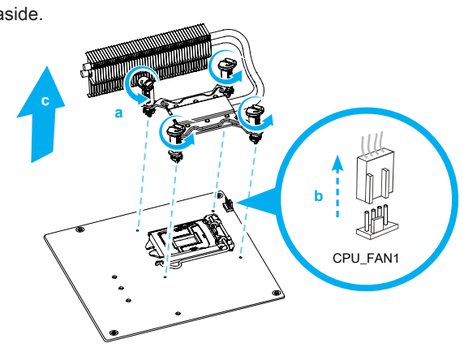

➢ Follow the steps below to correctly install the CPU into the motherboard CPU socket.

⚠ This CPU socket is fragile and can easily be damaged. Always use extreme care when installing a CPU and limit the number of times you remove or change the CPU. Before installing the CPU, make sure to turn off the computer and unplug the power cord from the power outlet to prevent damage of the CPU.

2. Unlock and raise the socket lever.

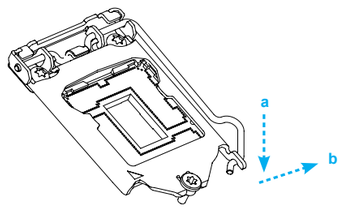

3. Lift the metal load plate on the CPU socket.

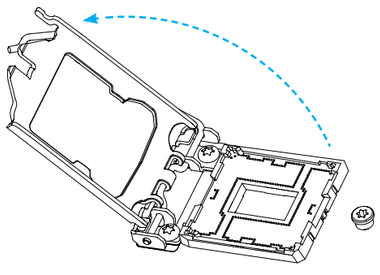

⚠ DO NOT touch the socket contacts. To protect the CPU socket, always use the protective socket cover when the CPU is not installed.

4. Please orientate the CPU correctly and align the CPU notches with the socket alignment keys. Make sure the CPU sits perfectly horizontal, then push it gently into the socket.

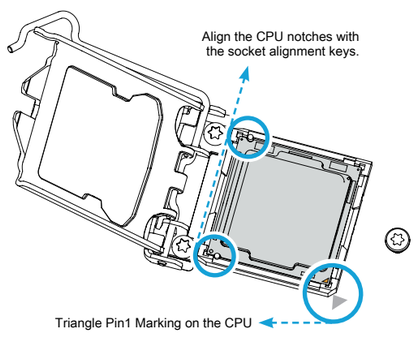

⚠ Please be aware of the CPU orientation, DO NOT force the CPU into the socket to avoid bending of pins on the socket and damage of CPU!

5. Tear off the protective membrane from the metal load plate. Close the metal load plate, lower the CPU socket lever and lock in place.

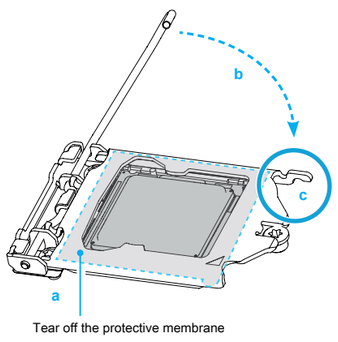

6. Spread thermal paste evenly on the CPU surface.

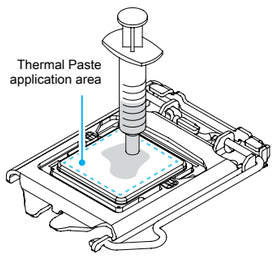

⚠ Please do not apply excess amount of thermal paste.

7. Screw the ICE module to the motherboard. Note to press down on the opposite diagonal corner while tightening each push-pin.
8. Connect the fan.

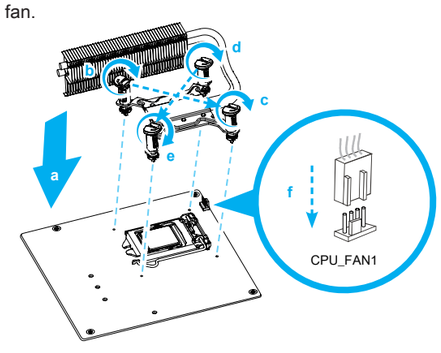

C. Memory Module Installation

⚠ This motherboard does only support 1.35 V DDR3L SO-DIMM memory modules.

1. Locate the SO-DIMM slots on the motherboard.
2. Align the notch of the memory module with the one of the relevant memory slot.

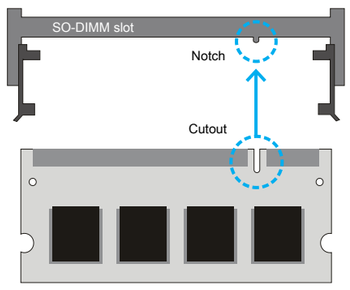

3. Gently insert the module into the slot in a 45-degree angle.
4. Carefully push down the memory module until it snaps into the locking mechanism.

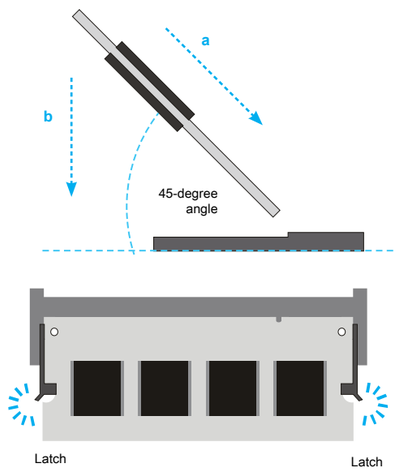

5. Repeat the above steps to install an additional memory module, if required.

D. M.2 Device Installation

1. Locate the M.2 key slots on the motherboard, unfasten the screw first.
2. Install the M.2 device into the M.2 slot and secure with the screw.

➢ M.2 2242/2260/2280 M key slot

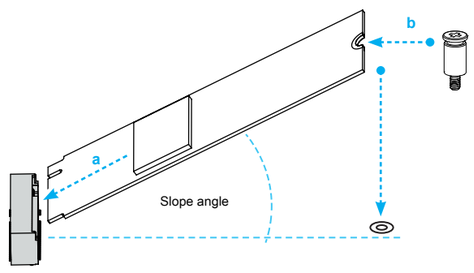

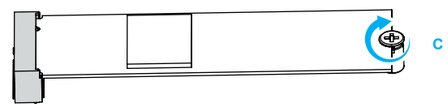

➢ M.2 2230 E Key slot

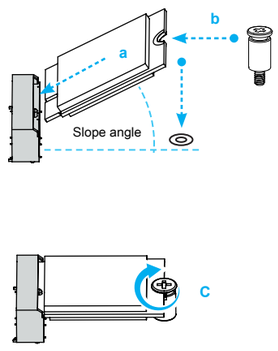

E. Installation of Drives

1. Place the slimline DVD drive in the rack and fasten it with the four screws from the sides.

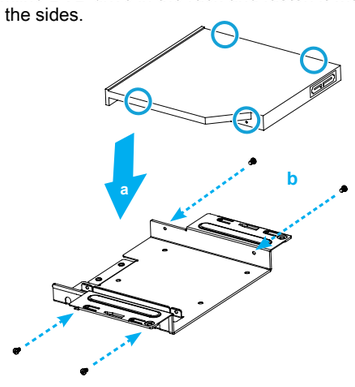

2. Slide the rack downward and forward and refasten it using the two screws. Connect the ODD cable and power cable to optical drive.

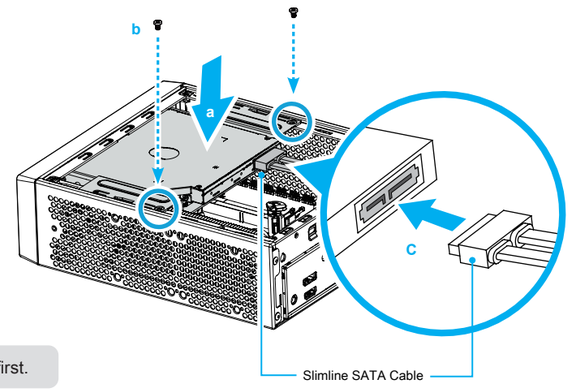

⚠ XH110 only: If you intend to install an ODD remove the front bay cover first.

3. Place an HDD or SSD in the rack and secure with the four screws from the sides.

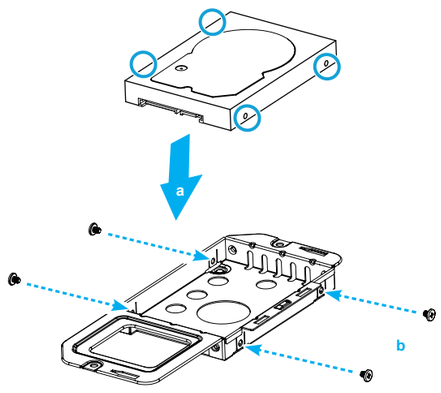

4. Connect the Serial ATA and power cable to the HDD or SSD. Slide the rack back into the chassis and refasten the screws.

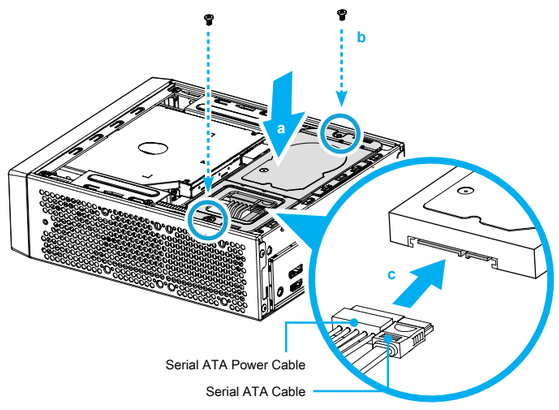

F. Complete

1. Please replace and affix the case cover with two screws, then connect the power cord.
2. Complete.

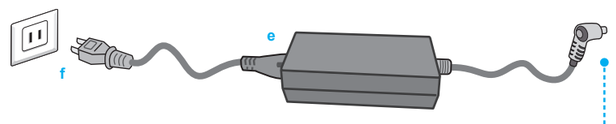

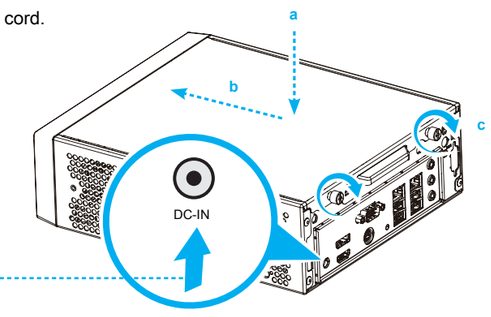

⚠ Please press the "Del" key while booting to enter BIOS. Here, please load the optimised BIOS settings.

Safety Information　安全資訊 \ Sicherheitshinweise \ Informations de sécurité \ Información de seguridad \ 安全に関する情報 \ 안전 정보 \ 安全信息

⚠ Incorrectly replacing the battery may damage this computer. Replace only with the same or equivalent as recommended by Shuttle. Dispose of used batteries according to the manufacturer's instructions.

更換電池方式錯誤可能會損壞本電腦以及引發爆炸、火災或其他危險。僅能依Shuttle的建議,以相同或同等的電池更換。請依照製造商的使用說明處理廢電池。

Das unkorrekte Austauschen der Batterie kann diesen Computer beschädigen. Ersetzen Sie die Batterie nur durch den von Shuttle empfohlenen Typ oder ein gleichwertiges Modell. Entsorgen Sie gebrauchte Batterien gemäß den Herstellerangaben.

Ne pas replacer correctement la pile peut endommager l'ordinateur. Remplacez-la uniquement par un modèle identique ou un équivalent comme recommandé par Shuttle. Débarrassez-vous des piles usagées d'après les instructions du constructeur.

La sustitución incorrecta de la batería puede dañar este equipo. Sustituya la batería únicamente por una igual o equivalente recomendada por Shuttle. Deseche las baterías usadas según las instrucciones del fabricante.

バッテリを間違ってセットすると、このコンピュータが損傷する原因となります。交換する際は、Shuttle が推奨するバッテリと同じものまたは同等のものだけを使用するようにしてください。使用済みバッテリは、メーカーの指示に従って処分してください。

배터리를 잘못 교체할 경우 컴퓨터에 손상이 갈 수 있습니다. 셔틀에 의하여 권래 장착한 것과 동일한 제품만을 사용하십시오. 사용한 배터리의 폐기는 배터리 제조업체의 지시에 따르십시오.

更换电池方式错误可能会损坏本电脑。仅能依 Shuttle 的建议,以相同或同等的电池更换。请依照制造商的使用说明处理废电池。

Laser compliance statement: The optical disc drive in this PC is a laser product. The drive's classification label is located on the drive.
CLASS 1 LASER PRODUCT CAUTION: INVISIBLE LASER RADIATION WHEN OPEN. AVOID EXPOSURE TO BEAM.

雷射符合性聲明：本主機中的光碟機屬於雷射產品。光碟機的等級標籤黏貼於光碟機上。
CLASS 1 雷射產品 注意：打開時會有不可見的雷射光放射，避免曝露於雷射光束下。

Laserkonformitätserklärung:Das optische Laufwerk in diesem PC ist ein Lasergerät. Auf dem Gerät ist ein Aufkleber mit der Klassifikation des Laufwerks zu finden.
LASER KLASSE 1 PRODUKT ACHTUNG: UNSICHTBARE LASERSTRAHLUNG KANN BEIM ÖFFNEN DES GERÄTES AUSTRETEN. VERMEIDEN SIE ES, DEN STRAHLEN AUSGESETZT ZU WERDEN.

Etat de conformité du laser: Le lecteur de disque optique dans ce PC est un produit à laser. Le label de classification du lecteur laser est situé sur le lecteur.
PRODUIT LASER DE CLASSE 1 ATTENTION: RADIATIONS LASER A L'OUVERTURE. EVITER L'EXPOSITION AU FAISCEAU LASER

Declaración de cumplimiento relacionada con el láser:
La unidad de disco óptica de este servidor es un producto láser.
La etiqueta de clasificación de la unidad se encuentra situada en dicha unidad.
PRODUCTO LÁSER DE CLASE 1 PRECAUCIÓN: RADIACIÓN LÁSER INVISIBLE CUANDO SE ABRE. NO SE EXPONGA AL HAZ.

レーザー準拠声明: このサーバーの光ディスクドライブは、レーザー製品です。ドライブの分類レベルは、ドライブに貼ってあります。
クラス 1 レーザー製品 注意： 開けると目に見えないレーザー照射にさらされます。ビームへの暴露を避けてください。

레이저 제품 안전사항: PC의 광학 디스크 드라이브는 레이저를 이용하는 제품입니다. 광학 디스크 드라이브의 레이저 분류 라벨은 제품에 부착되어 있습니다.
클래스 1 레이저 제품 주의 : 개방 시 눈에 보이지 않는 레이저가 방사됩니다. 레이저 빔에 노출되는 것을 피하십시오.

雷射符合性声明：本主机中的光驱属于雷射产品。光驱的等级卷标黏贴于光驱上。
CLASS 1 雷射产品 注意: 打开时会有不可见的雷射光放射，避免曝露於雷射光束下。

1 类激光产品

This device complies with Part 15 of the FCC Rules. Operation is subject to the following two conditions: (1) this device may not cause harmful interference, and (2) this device must accept any interference received, including interference that may cause undesired operation.

CE This device meets the requirements for the EU conformity in accordance to the currently valid EU directives.
Dieses Produkt erfüllt die Anforderungen für die EU-Konformität entsprechend der aktuell geltenden EU-Richtlinien.
Ce produit répond aux exigences de la conformité UE suivant les directives européennes actuellement en vigueur.

All bundled parts, included power cord, cannot use without this product.
電源ケーブル等、すべての付属品は本機以外ではご使用になれません。

Product Overview 產品外觀 \ Produktübersicht \ Présentation du produit \ Resumen del producto \ 製品概要 \ 제품 설명 \ 产品外观

1. Power switch / Power LED
電源按鈕/電源指示燈
Ein-/Aus-Button/ Betriebsanzeige
Bouton et voyant d'alimentation
Botón de encendido y LED de encendido
電源スイッチ / 電源LED
전원 스위치 / 전원 LED
电源按钮/电源指示灯

2. HDD LED
硬碟指示燈
Festplatten-LED
Voyant disque dur
LED de disco duro (HDD)
HDD LED
HDD LED
硬盘指示灯

3. ODD and front I/O bay
光碟機門蓋/前置I/O門蓋
Frontklappen für optisches Laufwerk und I/O-Anschlüsse
Façade avec caches pour lecteur optique et connectiques
ODD y Front I/O Bay
光学ドライブ、フロントインターフェイス用ベイ
ODD 및 전면 I/O 베이
光驱门盖/前置I/O门盖

4. Slim ODD bay
Slim光碟機擴充槽
Schacht für Slimline-Laufwerk
Emplacement lecteur Slim
Slim ODD Bay
スリム型光学ドライブ用ベイ
슬림 ODD 베이
Slim光驱扩充槽

5. USB 3.1 Gen 1 ports
USB 3.1 Gen 1 連接埠
USB 3.1 Gen 1-Anschlüsse
Prises USB 3.1 Gen 1
Puertos USB 3.1 Gen 1
USB 3.1 Gen 1 ポート
USB 3.1 Gen 1 포트
USB 3.1 Gen 1 端口

6. USB 2.0 ports
USB 2.0 連接埠
USB-2.0-Anschlüsse
Prises USB 2.0
Puertos USB 2.0
USB 2.0 ポート
USB 2.0 포트
USB 2.0 端口

7. Microphone jack
麥克風輸入埠
Mikrofon-Anschluss
Entrée Micro
Entrada del micrófono
マイク イン ポート
마이크 입력
麦克风输入端口

8. Headphones
耳機孔
Kopfhörer-Ausgang
Prise casque
Auriculares
イヤホン
헤드폰
耳机孔

9. Power jack (DC IN)
DC 電源連接埠
DC-Stromanschluss
Prise alimentation DC
Conexión de la fuente de alimentación (CC)
DC 電源ポート
DC 파워포트
电源插孔 (直流电输入)

10. DisplayPort
DisplayPort 連接埠
DisplayPort
Prise DisplayPort
DisplayPort
ディスプレイポート
디스플레이 포트
DisplayPort 端口

11. HDMI port
HDMI 連接埠
HDMI-Anschluss
Prise HDMI
Puerto HDMI
HDMI ポート
HDMI 포트
HDMI 端口

12. Kensington® Lock hole
Kensington® 標準防盜鎖孔
Kensington® Lock Öffnung
Encoche de sécurité Kensington®
Conector de seguridad Kensington®
ケンジントンロック用ホール
켄싱턴 락 포트 (도난 방지 장치를 위한 포트)
Kensington® 标准防盗锁孔

13. COM 1 port (RS232/RS422/RS485)
COM 1 連接埠(RS232/RS422/RS485)
COM 1-Anschluss (RS232/RS422/RS485)
Prise COM 1 (RS232/RS422/RS485)
Puerto COM1 (RS232/RS422/RS485)
COM 1 ポート (RS232/RS422/RS485)
COM 1 포트 (RS232/RS422/RS485)
COM 1 端口(RS232/RS422/RS485)

14. PS/2 Port
PS/2 連接埠
PS/2-Anschluss
Prise PS/2
Puerto PS/2
PS/2 ポート
PS/2 포트
PS/2 端口

15. Clear CMOS
清除CMOS 鈕
Clear CMOS Knopf
Bouton de reset CMOS
Clear CMOS
クリア CMOS ボタン
CMOS 클리어 버튼
清除 CMOS 钮

16. LAN ports
網路連接埠
Netzwerk-Anschlüsse
Prises LAN
Puertos LAN
LAN ポート
LAN 포트
LAN 端口

17. Line-Out port
音源輸出埠
Audio Line-Out
Sortie audio (Line-out)
Salida de audio (Line-out)
ラインアウト ポート
라인(오디오) 출력 포트
音源输出端口

18. Line-In port
音源輸入埠
Audio Line-In
Entrée audio (Line-in)
Entrada de audio (Line-in)
ラインインポート
라인(오디오) 입력 포트
音源输入端口

19. COM 2 port (RS232 only)
COM 2 連接埠(僅適用於RS232)
COM 2-Anschluss (Nur für RS232)
Prise COM 2 (uniquement en RS232)
Puerto COM2 (solo RS232)
COM 2 ポート (RS232 のみ)
COM 2 포트 (RS232)
COM 2 端口(仅适用于RS232)

Hardware Installation 硬體安裝 \ Hardware Installation \ Installation du matériel \ Instalación de hardware \ ハードウェアのインストール \ 硬件安装

A. Begin Installation \ 開始安裝 \ Beginn der Installation \ Commencer l'installation \ Iniciar la instalación \ 取り付けの開始 \ 설치 시작 \ 开始安装

For safety reasons, please ensure that the power cord is disconnected before opening the case.
基於安全考量, 移開機殼時,請先拔除電源線。
Achten Sie aus Sicherheitsgründen darauf, dass das Gerät vor dem Öffnen vom Stromnetz getrennt wird.
Pour des raisons de sécurité, veuillez vous assurer que le cordon d'alimentation est débranché avant d'ouvrir le boîtier.
Por razones de seguridad, no olvide desconectar el cable de alimentación antes de abrir la carcasa.
安全のために、ケースを開ける前に電源コードを外していることを確認してください 。
안전한 설치를 위하여 본체에서 전원 케이블이 분리되어 있는 지 반드시 확인하고 조립을 시작하시기 바랍니다.
基于安全考虑, 移开机壳时,请先拔除电源线。

1. Unscrew the two screws of the chassis cover. Slide the cover backwards and upwards.
鬆開兩顆背板螺絲, 將機殼往外推出, 再向上拿起。
Lösen Sie die beiden Schrauben der Gehäuseabdeckung. Schieben Sie die Abdeckung nach hinten und nach oben.
Desserrez et retirez les deux vis du boîtier. Glissez le couvercle vers l'arrière et le haut.
Afloje y retire primero los dos tornillos de la cubierta de la carcasa. Desplace la carcasa hacia atrás y hacia arriba.
シャーシカバーの 2 本のネジを抜きます。カバーを後ろと上方向にスライドさせます。
케이스 덮개의 2개의 나사를 푸십시오. 덮개를 뒤로 당긴 후 위로 들어내십시오.
松开两颗背板螺丝, 将机壳往外推出, 再向上拿起。

The product's colour and specifications may vary from the actually shipping product.
Die tatsächliche Farbe des gelieferten Produktes kann von diesen Abbildungen abweichen.
Le coloris du produit livré peut varier de ces illustrations.
Color y la especificación del producto dependerá del transporte de mercancía corriente.
出貨機種顏色及規格配備, 以實際出貨機種為準。
製品の色及びスペックは、実際と異なる場合がございます。
제품의 색상과 사양은 제품 개선을 위해서 사전 통보 없이 변경될 수 있습니다.
出货机种颜色及规格配备, 以实际出货机种为准。

2. Unfasten the racks' mount screws and remove the racks.
鬆開支架上的固定螺絲, 取下支架。
Lösen Sie die Schrauben der Laufwerkshalter und entfernen Sie diesen.
Desserrez les vis de montage sur rack et retirez le rack.
Afloje el tornillo del bastidor de la unidad y retire éste.
ラックマウントネジを外し、ラックを取り外します。
각각의 랙 마운트 나사를 풀고 분리하십시오.
松开支架上的固定螺丝, 取下支架。

B. CPU and ICE Installation \ 安裝處理器及散熱導管 CPU- und ICE-Installation \ Installation du processeur et du module ICE Instalar el procesador y el módulo ICE \ CPUとICEの取り付け CPU 및 ICE 쿨러 설치 \ 安装处理器及散热导管

1. Unfasten the four ICE module attachment push-pins and unplug the fan connector. Remove the ICE module from the chassis and put it aside.
鬆開熱導管 4 個切角上的固定螺絲(push-pins), 拔起風扇電源接頭, 取下 ICE 散熱模組先置於一旁。
Lösen Sie die jeweils vier Push-Pins, mit denen das ICE-Modul am Mainboard und an der Gehäuserückseite befestigt ist, und ziehen Sie den Stecker des Lüfters heraus. Entfernen Sie das ICE-Modul aus dem Gehäuse und legen es beiseite.
Dévissez les 4 vis (push-pins) du module ICE et débranchez le connecteur du ventilateur. Retirez le module ICE du châssis et mettez-le de côté.
Afloje los tornillos (push-pins) de sujeción del módulo ICE y desenchufe el conector del ventilador. Extraiga el módulo ICE del chasis y póngalo a un lado.
FANコネクタを取り外し、ICEモジュールにあるネジ (プッシュピン)を外します。ICEモジュールを引き上げるように引き上げるようにして取り外します。
ICE 쿨러의 4개 체결 스크류를 푸십시오 커넥터를 분리하십시오. ICE 쿨러를 본체에서 분리하여 잠시 다른 곳에 보관하십시오. (체결 스크류를 화살표 방향으로 회전시키면 ICE 쿨러를 제거할 수 있습니다. 다시 설치하기 위해서는 반대로 회전시키십시오.)
松开热导管 4 个切角上的固定螺丝(push-pins), 拔起风扇电源接头, 取下 ICE 散热模块先置于一旁。

➢ Follow the steps below to correctly install the CPU into the motherboard CPU socket
請依下列步驟將 CPU 正確的安裝於主機板的 CPU 插槽內
Beachten Sie genau die folgende Anleitung, um die CPU korrekt in den CPU-Sockel auf dem Mainboard zu installieren.
Suivez les instructions suivantes pour réussir l'intégration de votre processeur dans son socket.
Siga las indicaciones de abajo para instalar correctamente los módulos de memoria en las ranuras
マザーボードのCPUソケットにCPUを取り付けるには、以下の手順に従って下さい。
메인보드의 CPU 소켓에 CPU을 올바르게 설치하기 위하여 아래 단계를 따르십시오.
请依下列步骤将 CPU 正确的安装于主机板的 CPU 插槽内

This CPU socket is fragile and can easily be damaged. Always use extreme care when installing a CPU and limit the number of times you remove or change the CPU. Before installing the CPU, make sure to turn off the computer and unplug the power cord from the power outlet to prevent damage of the CPU.
此 CPU 的插槽脆弱易受損。請務必於安裝 CPU 時小心使用, 並盡量減少移除或變更 CPU 的次數。安裝 CPU 前, 請再次確認電源是關閉的, 以避免造成 CPU 的損壞。
Der CPU-Sockel ist sehr empfindlich und kann leicht beschädigt werden. Besondere Vorsicht ist geboten, wenn Sie eine CPU installieren. Ferner sollte die CPU nicht oft entfernt bzw. ausgewechselt werden. Schalten Sie vor der Installation der CPU den Computer ab und ziehen Sie das Netzkabel heraus, um Schäden an der CPU zu vermeiden.
Le socket du processeur est fragile et s'abîme facilement. Soyez extrêmement attentif lors de l'installation d'un processeur et limitez le nombre de retraits ou de changements de processeur. Avant d'installer un processeur, assurez vous d'éteindre l'ordinateur et de débrancher le cordon d'alimentation de la prise électrique afin d'éviter tout dommage du processeur.
El zócalo de la CPU es muy frágil y se puede dañar con facilidad. Tenga siempre sumo cuidado cuando instale el procesador y limite el número de veces que quita y cambia éste. Antes de instalar el CPU asegurese de apagar el ordenador y de desenschufar el cable alimentaciónpara evitar daños del CPU.

ピンソケットは非常にデリケートな為、簡単に破損してしまいます。CPUを取り付ける際は、必ず細心の注意を払っていただけますようお願い致します。またCPU設置の際は、必ず電源をOFFにし、ケーブルが抜けている事を確認して下さい。
1151 소켓은 충격에 취약하며 쉽게 손상될 수 있습니다. CPU 설치 시 많은 주의를 요하며, CPU 을 너무 자주 교환하지 마십시오. CPU 의 손상을 예방하기 위하여 CPU 를 설치하기 전에 컴퓨터의 전원을 반드시 끄고 전원 코드를 분리하십시오.
此 CPU 的插槽脆弱易受损。请务必于安装 CPU 时小心使用, 并尽量减少移除或变更 CPU 的次数。安装 CPU 前, 请再次确认电源是关闭的, 以避免造成 CPU 的损坏。

2. Unlock and raise the socket lever.
將插槽拉桿解鎖並向上提起。
Entriegeln Sie zuerst den Sockelhebel und ziehen ihn hoch.
Déverrouillez d'abord le levier du socket puis soulevez le.
En primer lugar desbloquee y levante la palanca del zócalo.
まずソケットレバーのロックを解除し引き上げます。
첫 번째로 소켓 레버를 올려 잠금을 풉니다.
将插槽拉杆解锁并向上提起。

3. Lift the metal load plate on the CPU socket.
向上翻起 CPU 插槽上的金屬載入板。
Heben Sie die Metallabdeckplatte von dem CPU-Sockel hoch.
Soulevez la plaque de protection du processeur.
Levante la placa metálica de carga que se encuentra en el zócalo del microprocesador.
CPU ソケットの金属製ロードプレートを持ち上げます。
CPU 소켓의 금속 덮개를 열어 놓으십시오.
向上提起 CPU 插槽的金属载入板。

DO NOT touch the socket contacts. To protect the CPU socket, always use the protective socket cover when the CPU is not installed.
處理期間請注意勿觸摸插槽內的排針, 當你沒有安裝 CPU 時, 請將保護蓋安裝回 CPU 插槽, 以保護 CPU 插槽。
Berühren Sie NIE die Kontakte des CPU-Sockels. Wenn keine CPU installiert ist, legen Sie bitte wieder die Schutzabdeckung hinein, um den CPU-Sockel zu schützen.
NE PAS toucher aux contacts du socket. Pour protéger le socket, toujours replacer la pièce protectrice lorsqu'on enlève le processeur.
No tocar los contactos del zócalo. Para proteger el zócalo remueva siempre la cubierta protectora del zócalo cuando el CPU no está instalado.
ソケット内部には絶対触らないでください。CPUを設置しない場合は、保護の為にプラスチックカバーを取り付けるようにお願い致します。
소켓의 접점 부분을 손으로 만지지 마십시오 . CPU 소켓을 보호하기 위하여 CPU 가 설치되어 있지 않는 경우에는 항상 보호 커버를 덮어 놓으십시오.
处理期间请注意勿触摸插槽内的排针, 当你没有安装 CPU 时, 请将保护盖安装回 CPU 插槽, 以保护 CPU 插槽。

4. Please orientate the CPU correctly and align the CPU notches with the socket alignment keys. Make sure the CPU sits perfectly horizontal, then push it gently into the socket.
調整 CPU 和插槽的位置, 將 CPU 上的凹角對齊插槽上的凸角。確保完全水平放置 CPU, 並將 CPU 插入插槽。
Richten Sie die CPU auf dem Sockel so aus, dass die CPU-Kerben auf die Ausrichtungsmerkmale des Sockels zeigen. Halten Sie die CPU völlig horizontal und setzen Sie sie dann vorsichtig in den Sockel ein.
Orientez le processeur correctement sur le socket en vous servant des repères d'alignement sur le socket et des encoches sur le processeur. Assurez-vous que le processeur est parfaitement horizontal et posez-le sur le socket.
Coloque la CPU en el zócalo de tal forma que las muescas estén alineadas con las marcas de alineación del zócalo. Asegúrese de que la CPU se encuentra en posición perfectamente horizontal y después inserte la CPU en el del zócalo.
CPUとりつけの際は、CPU側の切り込みがソケット側と合うように、取り付ける向きを確認してから、取り付けて下さい。
CPU와 소켓을 CPU 화살표 방향 및 소켓 키 홈을 참조하여 올바른방향으로 맞게 장착하십시오. CPU 가 완벽하게 수평상대로 소켓에장착될 수 있도록 하십시오.
调整 CPU 和插槽的位置, 将 CPU 上的凹角对齐插槽上的凸角。确保完全水平放置 CPU , 并将 CPU 插入插槽。

Please be aware of the CPU orientation, DO NOT force the CPU into the socket to avoid bending of pins on the socket and damage of CPU!
請注意 CPU 的安裝方向。請勿硬將 CPU 裝入插槽, 以免插槽上的針腳彎曲, 損壞 CPU !
Bitte achten Sie auf die richtige Ausrichtung der CPU. Beim Einsetzen der CPU in den Sockel üben Sie bitte KEINEN DRUCK aus, damit die Pins des Sockels nicht verbogen und die CPU nicht beschädigt wird.
Contrôlez bien l'orientation du processeur, NE PAS forcer son insertion, vous risquez d'endommager les broches du socket et le processeur!
Tenga en cuenta la orientación del procesador y NO lo fuerce para insertarlo en el zócalo; de esta forma impedirá que los contactos del procesador se doblen en el zócalo y que resulte dañado.
CPUの設置には細心の注意をお願い致します。力強く差し入れるとCPU及びソケットの損傷につながります。
CPU 와 소켓이 정확히 맞지 않았을 경우에는 CPU 가 손상될 수 있습니다.
请注意 CPU 的安装方向。请勿硬将 CPU 装入插槽, 以免插槽上的针脚弯曲, 损坏 CPU !

5. Tear off the protective membrane from the metal load plate. Close the metal load plate, lower the CPU socket lever and lock in place.
撕下金屬載入板的保護膜, 關上載入板, 將 CPU 的插槽拉桿壓下並定位鎖好。
Entfernen Sie die Schutzfolie unter dem CPU-Halterahmen. Schließen Sie den Halterahmen aus Metall. Danach drücken Sie den Sockelhebel nach unten bis er einrastet.
Retirez le film protecteur sous le cadre de support du processeur. Fermez le capot, rabaissez le levier du socket du processeur et enclenchez-le.
Quite la hoja protectora de debajo del marco de soporte de la CPU. Ajustar el bastidor, bajar la palanca del zócalo y cerrar.
保護シートをCPU固定プレートから取り外して下さい。金属板を閉じ、レバーを下ろして固定します。
소켓으로부터 보호필름을 제거하십시요. 금속 덮개를 닫고, CPU 소켓 레버를 내려 고정 시키십시오.
撕下金属载入板的保护膜。关上载入板, 将 CPU 的插槽拉杆压下并定位锁好。

6. Spread thermal paste evenly on the CPU surface.
取適量的散熱膏均勻的塗抹於 CPU 上。
Tragen Sie Wärmeleitpaste gleichmäßig auf die CPU-Oberfläche auf.
Appliquez la pâte thermique uniformément sur la surface du processeur.
Extienda la pasta térmica regularmente sobre la superficie del CPU.
CPUの表面に熱伝導グリスを塗布します。
CPU 표면에 적당량의 써멀 컴파운드를 도포하십시오.
取适量的散热膏均匀的涂抹于 CPU 上。

Please do not apply excess amount of thermal paste.
請勿塗抹過多的散熱膏於 CPU 上。
Bitte verwenden Sie nicht übermäßig viel Wärmeleitpaste.
Veuillez ne pas appliquer une trop grosse quantité de pâte thermique.
No aplique una cantidad excesiva de compuesto térmico.
塗りすぎないように注意して下さい。
너무 많은 양의 히트싱크 컴파운드를 사용하지 마십시오.
请勿涂抹过多的散热膏于 CPU 上。

7. Screw the ICE module to the motherboard. Note to press down on the opposite diagonal corner while tightening each push-pin.
鎖上熱導管四個切角上的固定螺絲 (push-pins), 將 ICE 散熱模組固定於主機板上。請按壓螺絲對角線端, 再依序鎖入固定。
Setzen das das ICE-Modul wieder auf das Mainboard. Drücken Sie jeweils zwei diagonal entgegengesetzte Pushpins nach unten, um es zu befestigen.
Vissez le module ICE à la carte mère. Lorsque vous revissez le module, veillez à exercer une pression sur la vis (push-pin) opposée.
Atornille el módulo ICE a la placa base. Presione la esquina diagonal opuesta hacia abajo cuando apriete cada uno de los tornillos (push-pins).
マザーボードへICEモジュールにあるネジ (プッシュピン) を締めます。それぞれ押し込むようにしながら締めるようにします。
ICE 쿨러의 스크류를 메인보드에 고정 시키십시오. 4개의 스크류를대각선 방향으로 눌러가면서 장착하여 단단히 연결되게 하십시오.
锁上热导管四个切角上的固定螺丝 (push-pins), 将 ICE 散热模块固定于主机板上。请按压螺丝对角线端, 再依序锁入固定。

8. Connect the fan.
連接風扇的電源接頭。
Schließen Sie den Lüfterstecker wieder an das Mainboard an.
Branchez le connecteur de ventilateur.
Enchufe el conector del ventilador.
FANコネクタへコネクタを接続します。
팬 커넥터를 연결하십시오.
连接风扇的电源接头。

C. Memory Module Installation \ Installation der Speichermodule Installation de la mémoire vive \ Instalar el módulo de memoria 安裝記憶體模組 \ メモリーの取り付け \ 메모리 모듈 설치 \ 安装内存模块

This motherboard does only support 1.35 V DDR3L SO-DIMM memory modules.
本主機板僅支援 1.35 V DDR3L 記憶體模組。
Dieses Mainboard unterstützt nur 1,35 V DDR3L SO-DIMM Speichermodule.
Carte mère compatible uniquement avec des modules mémoire de type 1,35 V DDR3L SO-DIMM.
Esta placa base sólo soporta módulos de memoria 1,35 V DDR3L SO-DIMM.
このメインボードは1.35 VのDDR3L メモリーモジュールのみ対応しています。
이 메인보드는 1.35V DDR3L 메모리 모듈만 지원 합니다.
本主机板仅支援1.35 V DDR3L 记忆体模组。

1. Locate the SO-DIMM slots on the motherboard.
找到主機板上的 SO-DIMM 插槽。
Lokalisieren Sie den SO-DIMM-Steckplatz auf dem Mainboard.
Localisez le slot mémoire SO-DIMM sur la carte mère.
Localice el zócalo SO-DIMM en la placa base.
SO-DIMM にメモリーを取り付けます。
메인보드 상의 SO-DIMM 슬롯을 찾습니다.
找到主机板上的 SO-DIMM 插槽。

2. Align the notch of the memory module with the one of the relevant memory slot.
將記憶體缺口對準 SO-DIMM 插槽上的凹槽, 並安插於插槽上, 確認方向是否有誤。
Richten Sie die Kerbe des Speichermoduls nach der Nase im Speichersockel aus.
Alignez l'encoche du module mémoire sur celle du slot DIMM.
Alinee la muesca del módulo de memoria con la del zócalo de memoria.
下図の通り、切り欠けに合わせます。
메모리 모듈의 홈과 메모리 슬롯의 골을 일치하는 방향으로 맞춥니다.
将内存缺口对准 SO-DIMM 插槽上的凹槽。将内存安插于插槽上, 并确认方向是否有误。

3. Gently insert the module into the slot in a 45-degree angle.
將記憶體以 45度角輕輕插入插槽內。
Drücken Sie das Speichermodul behutsam im 45-Grad-Winkel in den Steckplatz.
Insérez le module mémoire délicatement dans l'encoche avec un angle de 45 degrés.
Presione con cuidado el módulo de memoria en el zócalo con un ángulo de 45 grados.
メモリーを 45°の角度から挿し入れます。
45도의 각도로 메모리 모듈을 슬롯에 부드럽게 밀어 넣습니다.
将内存以 45度角轻轻插入插槽内。

4. Carefully push down the memory module until it snaps into the locking mechanism.
將記憶體往下壓至兩側卡榫完全定位。
Drücken Sie das Speichermodul herunter bis es einrastet.
Appuyez sur le module vers le bas jusqu'à enclenchement dans le mécanisme d'attache.
Presione el módulo de memoria hacia abajo hasta que encaje.
挿し入れた後に、メモリーを倒すように押し込むとロックがかかります。
메모리 슬롯에 메모리 모듈이 고정될 때까지 메모리를 아래방향으로밀어 넣습니다.
将内存往下压至两侧卡榫完全定位。

5. Repeat the above steps to install an additional memory module, if required.
請重覆上述步驟, 安裝其餘的記憶體於 SO-DIMM 插槽上。
Wiederholen Sie diese Schritte, um ggf. ein zusätzliches Speichermodul zu installieren.
Répétez pour installer des modules mémoire supplémentaires si désiré.
Repita estos pasos para instalar módulos DDR adicionales si así lo desea.
必要に応じて、追加のDDRモジュールを繰り返し取り付けます。
메모리의 1개 이상 추가 장착 시에도 위 과정을 따르십시오.
请重复上述步骤安装其余的记忆体于 SO-DIMM 插槽上。

D. M.2 Device Installation \ M.2 裝置安裝 \ Installation der M.2-Karten Installation des cartes M.2 \ Instalación de las tarjetas M.2 その他コンポーネントの取り付け \ M.2 설치 \ M.2 装置安装

1. Locate the M.2 key slots on the motherboard, unfasten the screw first.
找到主機板上的 M.2 插槽, 先將螺絲鬆開。
Bitte lokalisieren Sie die M.2 Slots auf dem Mainboard. Zuerst lösen Sie die Schraube.
Veuillez repérer les emplacements destinés aux cartes M.2 sur la carte mère. Desserrer tout d'abord la vis.
Localice la ubicación de las ranuras M.2 en la placa base. Primero suelte el tornillo.
マザーボードにあるM.2スロット取り付け位置を確認します。ネジを緩めて下さい。
메인보드에 위치한 M.2 슬롯을 확인 한 후, 나사를 풀어줍니다.
找到主机板上的 M.2 插槽, 先将螺丝松开。

2. Install the M.2 device into the M.2 slot and secure with the screw.
將 M.2 裝置插入 M.2 插槽, 並鎖上固定螺絲。
Installieren Sie die M.2-Karte in den M.2-Steckplatz und sichern Sie diese mit einer Schraube.
Installez la carte M.2 dans son emplacement et sécurisez-la avec une vis.
Instale la tarjeta M.2 en la ranura M.2 y asegúrela con un tornillo.
M.2 スロットに M.2 対応デバイスを挿入し、ネジでしっかりと締めて下さい。
M.2 장치를 M.2 슬롯에 장착후, 나사를 조여줍니다.
将M.2 装置插入M.2 插槽, 并锁上固定螺丝。

E. Installation of Drives \ 安裝周邊裝置 \ Installation der Laufwerke Installation des périphériques \ Instalación del disco duro y del lector óptico 周辺機器の取り付け \ 기타 부품 설치 \ 安装周边装置

1. Place the slimline DVD drive in the rack and fasten it with the four screws from the sides.
將薄型光碟機放入支架中, 鎖緊兩側螺絲。
Setzen Sie das Slim-DVD-Laufwerk in die Halterung und schrauben es seitlich fest.
Placez le DVD Slim dans le rack et fixez les côtés avec des vis.
Coloque la unidad de Slim DVD en el bastidor y fíjelo con los tornillos laterales.
光学ドライブをラックに置き、横からネジで締め付けます。
슬림 DVD을 랙에 위치시키고 측면을 스크류로 단단히 고정합니다.
将薄型光驱放入支架中，锁紧两侧螺丝。

XH110 only: If you intend to install an ODD remove the front bay cover first.
如果你要安裝XH110光碟機, 請先卸下前檔蓋。
Bei XH110: vor der Installation eines optischen Laufwerks ist die Abdeckung des Laufwerksschachts zu entfernen.
Retirez la protection de la baie du lecteur optique du XH110 pour l'installation d'un lecteur optique.
XH110: se debe retirar la cubierta de la bahía de disco duro antes de la instalación de la unidad óptica.
XH110 にエ学ドライブを取り付ける際は、フロントベイカバーを初めに外して下さい。
XH110 ODD 를 설치하시는 경우 , 먼저 전면 베이 커버를 제거해 주시기 바랍니다.
如果你要安装 XH110 光驱，请先卸下前档盖。

2. Slide the rack downward and forward and refasten it using the two screws. Connect the ODD cable and power cable to optical drive.
將光碟機連同支架往下放再向前推進, 裝入機殼內，並鎖上固定螺絲。安裝 SATA 排線與電源線於光碟碟插槽。
Legen Sie die Halterung von oben in das Gehäuse und schieben es nach vorne. Dann schrauben Sie sie mit zwei Schrauben fest. Verbinden Sie das Daten- und Stromkabel mit dem optischen Laufwerk.
Glissez le rack par le haut dans le boîtier et poussez-le vers l'avant. Fixez-le avec deux vis. Connectez le câble de transfert de données et le câble d'alimentation au lecteur optique.
Desplace la unidad óptica hacia el chasis. Conecte el Serial ATA y los cables de alimentación a la unidad óptica.
シャーシにラックをセットし、ラックを再びネジで取り付けます。光学ドライブケーブルと電源ケーブルを接続します。
랙을 아래방향으로 넣은 후 앞으로 미끄러지듯 넣어 케이스에 원위치시킵니다. 그리고 두 개의 스크류로 고정하십시오. 광 드라이브에 ODD 케이블 및 전원 케이블을 연결하십시오.
将光驱连同支架往下放再向前推进，装入机壳内，并锁上固定螺丝。安装 SATA 排线与电源线于光驱插槽。

3. Place an HDD or SSD in the rack and secure with the four screws from the sides.
將 HDD 硬碟或 SSD 固態硬碟放入支架中, 鎖緊兩側螺絲。
Setzen Sie eine Festplatte oder SSD in die Halterung ein und schrauben Sie sie seitlich fest.
Placez le disque dur ou SSD dans le rack et fixez-le avec les quatre vis du côté.
Coloque el disco duro o la SSD en el soporte y atorníllelos firmemente por los laterales.
ラックにHDDまたはSSDを置き、側面から4本のネジで固定します。
HDD/SSD을 랙에 위치시키고 측면을 스크류로 단단히 고정합니다.
将 HDD 硬盘或 SSD 固态硬盘放入支架中, 锁紧两侧螺丝。

4. Connect the Serial ATA and power cable to the HDD or SSD. Slide the rack back into the chassis and refasten the screws.
安裝 SATA 排線與電源線於硬碟插槽,將硬碟連同支架裝入機殼內, 並鎖上螺絲。
Verbinden Sie das Daten- und Stromkabel mit der Festplatte oder der SSD. Legen Sie die Halterung in das Gehäuse und ziehen Sie die Schraube wieder fest an.
Connectez les câbles série ATA et d'alimentation avec le disque dur ou SSD. Posez le rack sur le châssis et fixez avec vis.
Conecte el cable de datos y el de alimentación con el disco duro o la SSD. Coloque el bastidor en el chasis y vuelva a fijarlo.
シリアルATAと電源ケーブルを HDD/SSD に接続します。シャーシに HDD/SSD ラックをセットし、ラックを再びネジで固定します。
HDD/SSD에 시리얼 ATA 및 전원 케이블을 연결하십시오. 랙을 케이스에 원위치 시킨 후 두 개의 스크류로 고정합니다.
安装 SATA 排线与电源线于光驱插槽,将硬盘连同支架装入机壳内, 并锁上固定螺丝。

F. Complete \ 組裝完成 \ Abschluss der Installation Fin de l'installation \ Completado \ 完了 \ 설치완료 \ 组装完成

1. Please replace and affix the case cover with two screws, then connect the power cord.
裝回上蓋並鎖上螺絲,然後連接電源。
Befestigen Sie die Abdeckung wieder mit zwei Schrauben und schließen Sie das Stromkabel an.
Remettez en place le couvercle et resserrez les vis, puis branchez le câble d'alimentation.
Vuelva a colocar la carcasa y fíjela con los tornillos y conecte el cable de alimentación.
カバーを元に戻し、ネジを再び取り付けたら、電源に接続します。
커버를 다시 덮고 핸드 스크류로 조이십시오.
装回上盖并锁上螺丝，然后连接电源。

2. Complete. \ 完成。\ Fertig. \ Terminé. \ Completado. 完了です。\ 완료 되었습니다. \ 完成。

Please press the "Del" key while booting to enter BIOS. Here, please load the optimised BIOS settings.
請按"Del"鍵同時啟動, 進入BIOS選項設定, 載入最佳效能的BIOS設定值。
Drücken Sie beim Starten bitte die "Entf"-Taste und laden Sie im BIOS die "optimalen" Einstellungen.
Appuyez sur la touche "Suppr" lors du démarrage pour entrer dans le BIOS. Ici, chargez les paramètres optimisés du BIOS.
Cuando arranque el sistema, pulse la tecla "Supr" y cargue los ajustes "óptimos" en el programa de configuración de la BIOS.
BIOS画面に入るため、BIOS起動中に"Del"キーを押してください。BIOS設定画面が始まります。
부부팅 진행중에 "Del" 키를 눌러서 BIOS 설정 메뉴에 진입할 수 있습니다. 첫 부팅 시 CMOS 에서 최적화된 BIOS(optimized BIOS) 값을 선택하십시오.
请按"Del"键同时启动, 进入BIOS选项设定, 加载最佳效能的BIOS设定值。

Motherboard Illustration

主機板說明 \ Mainboard-Abbildung \ Illustration de la carte mère
Ilustración de la placa base \ メインボード図 \ 메인보드 구성 \ 主机板说明

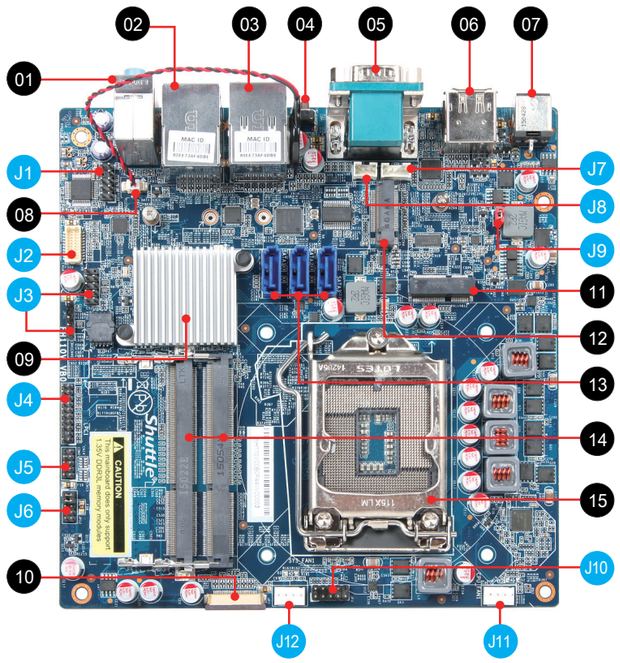

01. Line-In / Line-Out / Mic-In port
音效輸入 / 音效輸出 / 麥克風輸入埠
Audio Line-In / Audio Line-Out / Mikrofon-Eingang
Entrée audio (Line-in) / Sortie audio (Line-out) / Entrée micro
Entrada / Salida de audio y Micrófono
ラインイン / ラインアウト / Mic-In ポート
Line-In / Line-Out / Mic-In 포트
音源输入 / 音源输出 / 麦克风输入端口

02. LAN (x1) & USB 2.0 (x2) port
LAN (x1) & USB 2.0 (x2) 連接埠
Netzwerk (x1) & USB 2.0 (x2) -Anschlüsse
Prises LAN (x1) & USB 2.0 (x2)
Puerto LAN (x1) & Puertos USB 2.0 (x2)
LAN (x1) & USB 2.0 (x2) ポート
LAN (x1) & USB 2.0 (x2) 포트
LAN (x1) & USB 2.0 (x2) 连接端口

03. LAN (x1) & USB 3.1 Gen 1 (x2) port
LAN (x1) & USB 3.1 Gen 1 (x2) 連接埠
Netzwerk (x1) & USB 3.1 Gen 1 (x2) -Anschlüsse
Prises LAN (x1) & USB 3.1 Gen 1 (x2)
Puerto LAN (x1) & Puertos USB 3.1 Gen 1 (x2)
LAN (x1) & USB 3.1 Gen 1 (x2) ポート
LAN (x1) & USB 3.1 Gen 1 (x2) 포트
LAN (x1) & USB 3.1 Gen 1 (x2) 连接端口

04. Clear CMOS
清除 CMOS 鈕
Clear CMOS Knopf
Bouton de reset CMOS
Clear CMOS
クリア CMOS ボタン
CMOS 클리어 버튼
清除 CMOS 钮

05. COM 1 & PS/2 port
COM 1 & PS/2 連接埠
COM 1 & PS/2-Anschlüsse
Prise COM 1 & PS/2
Puerto COM 1 & PS/2
COM 1 & PS/2 ポート
COM 1 & PS/2 포트
COM 1 & PS/2 连接端口

06. DisplayPort & HDMI port
DisplayPort & HDMI 連接埠
DisplayPort & HDMI-Anschluss
Prise DisplayPort & HDMI
Puerto DisplayPort y HDMI
ディスプレイ & HDMI ポート
디스플레이포트 & HDMI 포트
DisplayPort & HDMI 端口

07. Power jack (DC IN)
DC 電源連接埠
DC-Stromanschluss
Prise alimentation DC
Conexión de la fuente de alimentación (CC)
DC 電源 ポート
DC 파워포트
电源插孔 (直流电输入)

08. Battery connector
電池插座
Anschluss für die Batterie
Connecteur de pile
Conector de batería
バッテリーコネクター
배터리 커넥터
电池接头

09. Intel® H110 chipset
Intel® H110 晶片組
Intel® H110 Chipsatz
Intel® H110 Chipset
Intel® H110 Conjunto de chips
Intel® H110 チップセット
인텔 H110 칩셋
Intel® H110 芯片组

10. FFC Connector for Front Panel
FFC 前置面板插座
FCC-Anschluss für Frontpanel
Connecteur FCC pour façade avant
Conector FCC para el panel frontal
フロントパネル用 FFC コネクター
전면 패널 FFC 커넥터
FFC 前置面板插座

11. M.2 2230 E key slot
M.2 2230 E key 插槽
M.2-2230 (E) Steckplatz
Emplacement M.2 2230 E
Ranura M.2 2230 E
M.2 2230 E キースロット
M.2 2230 E 키 슬롯
M.2 2230 E key 插槽

12. M.2 2242/2260/2280 M key slot
M.2 2242/2260/2280 M key 插槽
M.2-2242/2260/2280 (M) Steckplatz
Emplacement M.2 2242/2260/2280 M
Ranura M.2 2242/2260/2280 M
M.2 2242/2260/2280 M キースロット
M.2 2242/2260/2280 M 키 슬롯
M.2 2242/2260/2280 M key 插槽

13. SATA connector
SATA 排線插座
SATA-Anschluss
Connecteur SATA
Base de conexiones SATA
SATA コネクタ
SATA 슬롯
SATA 接口

14. DDR3L SO-DIMM slots
DDR3L SO-DIMM 插槽
DDR3L SO-DIMM Steckplätze
Slot mémoire SO-DIMM DDR3L
zócalo de DDR3L SO-DIMM
DDR3L SO-DIMM スロット
DDR3L SO-DIMM 슬롯
DDR3L SO-DIMM 插槽

15. Processor socket LGA1151
LGA1151 處理器插座
Sockel für LGA1151-CPUs
Socket Processeur LGA1151
Zócalo LGA1151 de CPU
プロセッサソケット LGA1151
LGA1151 소켓
LGA1151 处理器插座

Jumper Settings

Jumper 設定 \ Jumper-Einstellungen \ Réglages cavaliers
Configuración de los puentes \ ジャンパー設定 \ 점퍼 셋팅 \ Jumper 设定

J1 Front Audio header
前置面板音效插座
Audio-Anschluss für Vorderseite
Connecteur audio pour façade
Conector de audio del panel frontal
Front Audio コネクタ
오디오 커넥터
前置面板音效接头

JP1

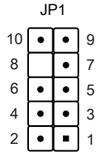

1=MIC_L
2=AGND
3=MIC_R
4=FRONT-JD
5=HP_R_C
6=MIC-JD
7=SENSE B
8=NULL
9=HP_L_C
10=HP-JD

J2 VGA Connector
VGA 連接埠
VGA-Anschluss
Connecteur VGA
Conexión VGA
VGA コネクタ
VGA 커넥터
VGA 接头

CN9

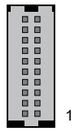

1=GND
2=GND
3=SDVO_CLK_D
4=GND
5=SDVO_DATA_D
6=GND
7=GND
8=GND
9=CRT_VSYNC_R
10=GND
11=CRT_HSYNC_R
12=GND
13=GND
14=NC
15=BOUT-O
16=VGA_PWR
17=GOUT-O
18=VGA_PWR
19=ROUT-O
20=VGA_PWR

Jumper Settings

Jumper 設定 \ Jumper-Einstellungen \ Réglages cavaliers
Configuración de los puentes \ ジャンパー設定 \ 점퍼 셋팅 \ Jumper 设定

J3 USB connector
USB 插座
USB-Anschluss
Connecteur USB
Conector del USB
USB コネクター
USB 헤더
USB 接头

JP11

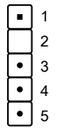

1=VCC
2=NULL
3=USB-
4=USB+
5=GND

USB2

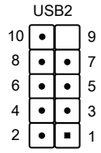

1=5V_USB
2=5V_USB
3=USB A-
4=USB B-
5=USB A+
6=USB B+
7=GND
8=GND
9=NC
10=GND

J4 LPC header
LPC 插座
LPC-Anschluss
Connecteur de LPC
Conector del LPC
LPC コネクタ
LPC 헤더
LPC 接头

1=LPC_33M
2=GND
3=LFRAME
4=NULL
5=SIORST-
6=NA
7=LAD3
8=LAD2
9=+3.3V
10=LAD1
11=LAD0
12=GND
13=LPC_48M
14=PCH_PME-
15=+3.3VS
16=SERIRQ
17=GND
18=CLKRUN_NC
19=PD#_NC
20=SUS_CLK_TPM

LPC1

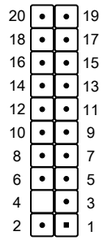

J5 COM port
COM 插座
COM-Ausgang
Port COM
Puerto COM
COM ヘッダ
COM 헤더
COM 接口

COM2

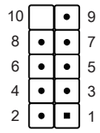

1=DCD
2=RX
3=TX
4=DTR
5=GND
6=DSR
7=RTS
8=CTS
9=RI
10=NC

J6
External voltage setting of COM ports 12V / 5V
支援RS232背板獨立外接電源12V/5V
Externe Spannungseinstellung der COM-Ports (PI-Pin): 5V/12V
Prises COM-Configuration de la tension externe 12V/5V
Soporte RS232 del panel posterior externa independiente de energía 12V/5V
独立型RS232バックパネル電源12V/5Vサポート
후면 패널 RS323를 위한 독립적인 외부 전원 12V/5V 지원 핀 배열
支持RS232背板独立外接电源12V/5V

JUMP1 connector Pin 1 and Pin 2 = RI1 Signal.
JUMP2 connector Pin 3 and Pin 4 = RI2 Signal.
IF JUMP1 connector Pin 5 and Pin 7 = RI1 is +5V
IF JUMP2 connector Pin 6 and Pin 8 = RI2 is +5V
IF JUMP1 connector Pin 7 and Pin 9 = RI1 is 12V
IF JUMP2 connector Pin 8 and Pin 10 = RI2 is 12V

JP12

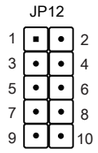

1=-XRI1
2=COM_-XRI1
3=-XRI2
4=COM_-XRI2
5=+5V
6=+5V
7=COM1_PWR
8=COM2_PWR
9=+12V
10=+12V

J7 SATA Power (5V)
SATA 電源 (5V)
SATA 5V-Stromanschluss
Raccordement électrique SATA (5V)
Toma de corriente SATA (5V)
SATA 電源 (5V)
SATA 파워 (5V)
SATA 电源 (5V)

1=GND
2=GND
3=+5V
4=+5V

PW2

J8 SATA Power (12V)
SATA 電源 (12V)
SATA 12V-Stromanschluss
Raccordement électrique SATA (12V)
Toma de corriente SATA (12V)
SATA 電源 (12V)
SATA 파워 (12V)
SATA 电源 (12V)

1=GND
2=NC
3=+12V

PW1

J9 AC auto power-on
回電自動開啟
Automatisches Einschalten bei Spannungsversorgung
Démarrage automatique à la mise sous tension
Encendido automático con suministro de corriente
AC自動電源オン
자동 AC BACK PWR-ON
回电自动开启

JP4

Open (enabled)
Short (disabled)

1=RTCRST-
2=GND

J10 Power header
電源插座
Power-Anschluss
Connecteur power
Base de conexiones Power
Power コネクタ
Power 커넥터
电源接头

JP3

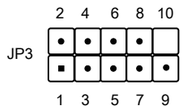

1=HDLEDPWR
2=PWRLED
3=-SATALED
4=GND
5=RST_SW-
6=PWRSW-
7=GND
8=GND
9=NA
10=NULL

FAN connectors J11 CPU_FAN1 J12 SYS_FAN1
風扇插座
Lüfteranschluss
Connecteur ventilateur
Conector del ventilador
FAN コネクタ
팬 커넥터
风扇插座

CPU_FAN1/
SYS_FAN1

1=Ground
2=+12V
3=SPEED_SENSE
4=PWM_CTRL