XH610.XH610V Quick Guide

快速安装指南 Kurzanleitung Guide rapide Guía rápida
クイックガイド Краткое руководство 快速安装指南

53R-XH6103-2302

More information on this product can be found at: https://bit.ly/XH610
更多本產品資訊，請蒞臨：https://bit.ly/XH610
Weitere Informationen zu diesem Produkt finden Sie unter: https://bit.ly/XH610
Pour plus d'informations sur ce produit, visitez: https://bit.ly/XH610

Puede encontrar más información sobre este producto en: https://bit.ly/XH610
本製品の詳細な情報については、次のURLより確認頂けます。https://bit.ly/XH610
Для получения дополнительной информации об этом продукте перейдите по ссылке: https://bit.ly/XH610
更多本产品信息，请访问：https://bit.ly/XH610

Product Overview

產品外觀 \ Produktübersicht \ Présentation du produit \ Resumen del producto \ 製品概要 \ Обзор продукта \ 产品外观

➢ XH610V

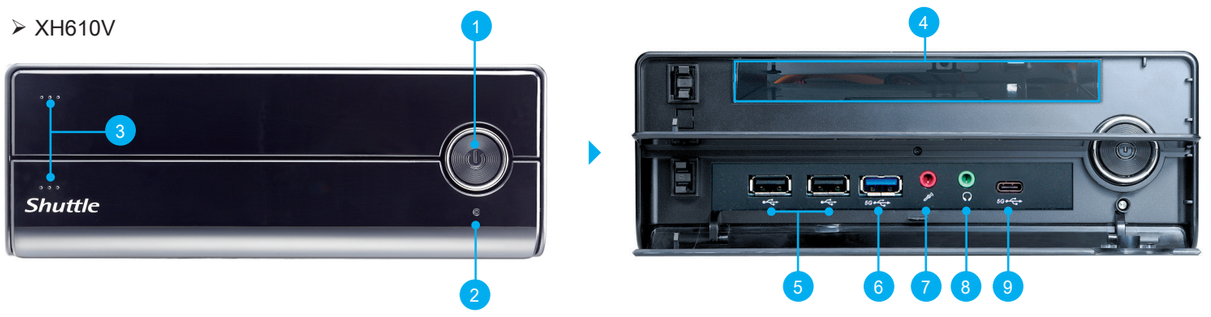

➢ XH610

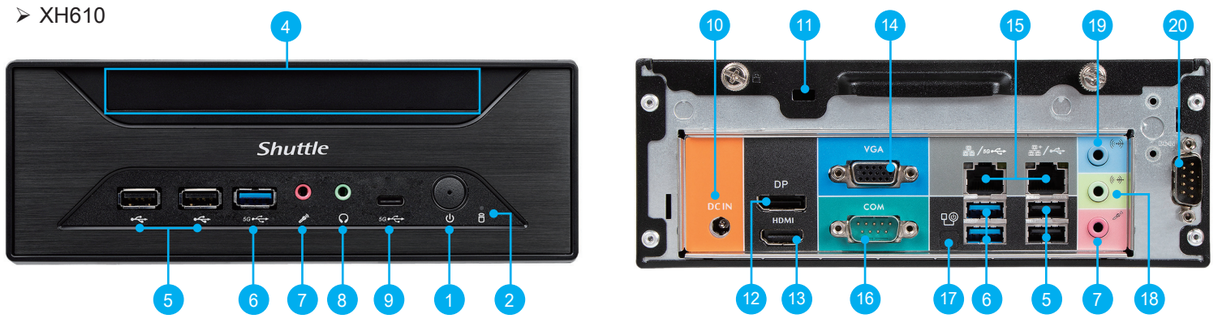

1. Power switch / Power LED
2. Hard disk drive LED
3. ODD and front I/O bay
4. Slim ODD bay
5. USB 2.0 ports
6. USB 3.2 Gen1 Type-A Ports
7. Microphone jack
8. Headphones
9. USB 3.2 Gen1 Type-C Port
10. Power jack (DC IN)
11. Kensington® Lock hole
12. DisplayPort
13. HDMI port
14. D-Sub (VGA) port
15. LAN ports
16. COM 1 port (RS232/RS422/RS485)
17. Clear CMOS & Power button & +5V
18. Line-Out port
19. Line-In port
20. COM 2 port (RS232)

Hardware Installation

硬體安裝 \ Hardware Installation \ Installation du matériel \ Instalación de hardware \ ハードウェアのインストール \ Установка оборудования \硬件安装

A. Begin Installation

⚠ For safety reasons, please ensure that the power cord is disconnected before opening the case.

1. Unscrew the two screws of the chassis cover. Slide the cover backwards and upwards.

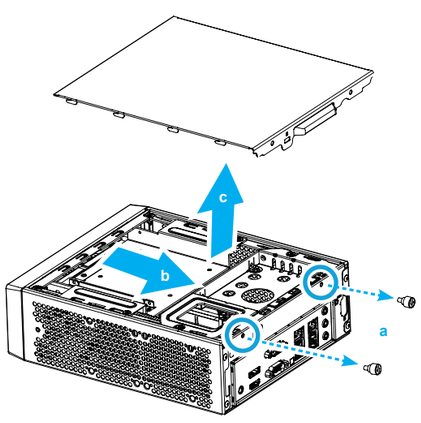

2. Unfasten the racks' mount screws and remove the racks.

➢ HDD rack ➢ ODD rack

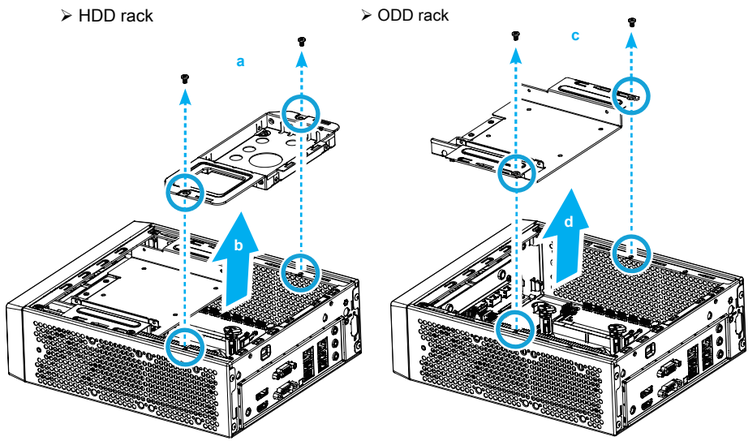

The product's colour and specifications may vary from the actually shipping product.

B. CPU and ICE Module Installation

1. Unfasten the four ICE module attachment push-pins and unplug the fan connector. Remove the ICE module and the EPE protective foam (x 2) from the chassis.

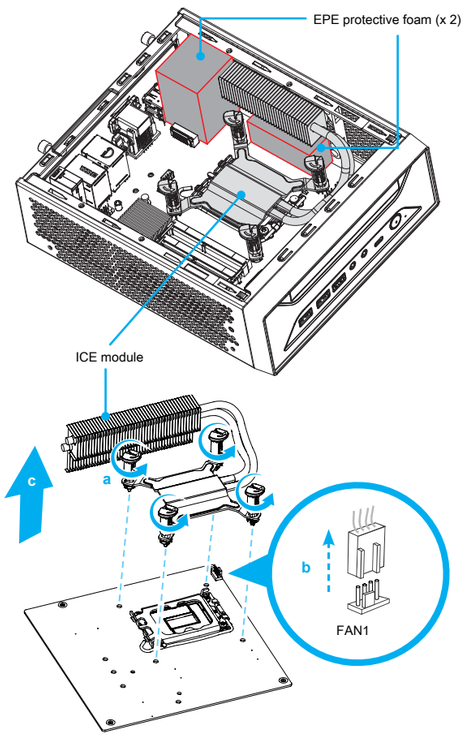

➢ Follow the steps below to correctly install the CPU into the motherboard CPU socket.

⚠ This CPU socket is fragile and can easily be damaged. Always use extreme care when installing a CPU and limit the number of times you remove or change the CPU. Before installing the CPU, make sure to turn off the computer and unplug the power cord from the power outlet to prevent damage of the CPU.

2. Unlock and raise the socket lever.

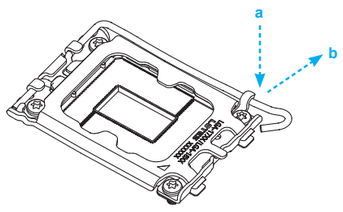

3. Lift the metal load plate on the CPU socket.

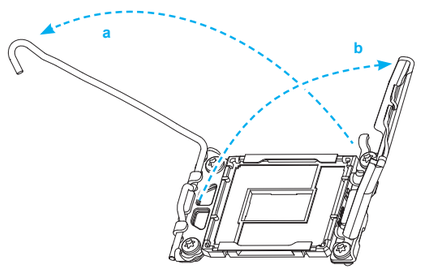

⚠ DO NOT touch the socket contacts. To protect the CPU socket, always use the protective socket cover when the CPU is not installed.

4. Please orientate the CPU correctly and align the CPU notches with the socket alignment keys. Make sure the CPU sits perfectly horizontal, then push it gently into the socket.

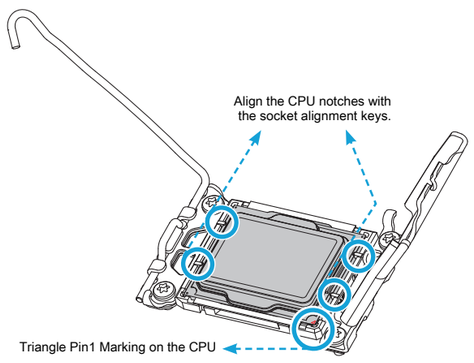

⚠ Please be aware of the CPU orientation, DO NOT force the CPU into the socket to avoid bending of pins on the socket and damage of CPU!

5. Tear off the protective membrane from the metal load plate. Close the metal load plate, lower the CPU socket lever and lock in place.

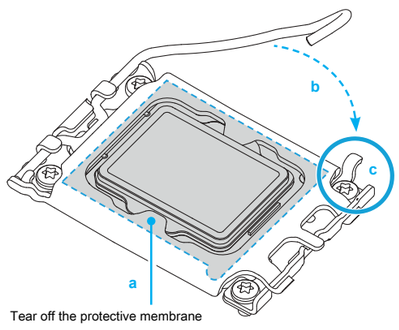

6. Spread thermal paste evenly on the CPU surface.

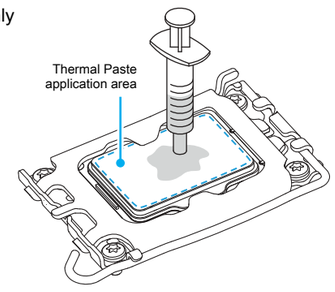

⚠ Please do not apply excess amount of thermal paste.

7. Screw the ICE module to the motherboard. Note to press down on the opposite diagonal corner while tightening each push-pin.

8. Connect the fan.

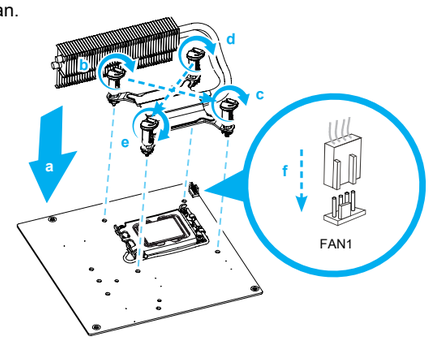

C. Memory Module Installation

⚠ This motherboard does only support 1.2 V DDR4 SO-DIMM memory modules.

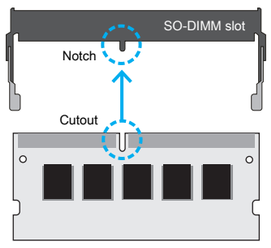

1. Locate the SO-DIMM slots on the motherboard.
2. Align the notch of the memory module with the one of the relevant memory slot.
3. Gently insert the module into the slot in a 45-degree angle.
4. Carefully push down the memory module until it snaps into the locking mechanism.

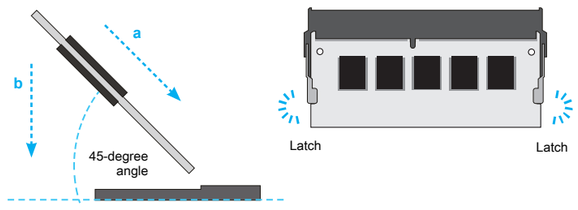

5. Repeat the above steps to install an additional memory module, if required.

D. M.2 Device Installation

1. Locate the M.2 key slots on the motherboard.

➢ M.2 2242/2260/2280 M key slot ➢ M.2 2230 E Key slot

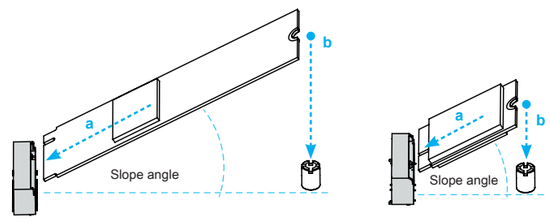

2. Install the M.2 device into the M.2 slot and secure with the screw.

➢ M.2 2242/2260/2280 M key slot ➢ M.2 2230 E Key slot

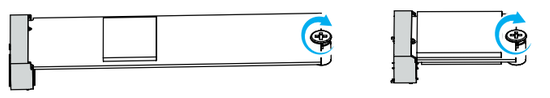

E. Installation of Drives

1. Place the slimline DVD drive in the rack and fasten it with the four screws from the sides.

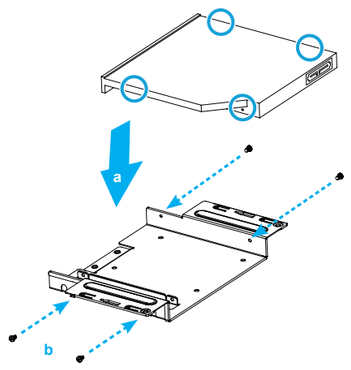

2. Slide the rack downward and forward and refasten it using the two screws. Connect the ODD cable and power cable to optical drive.

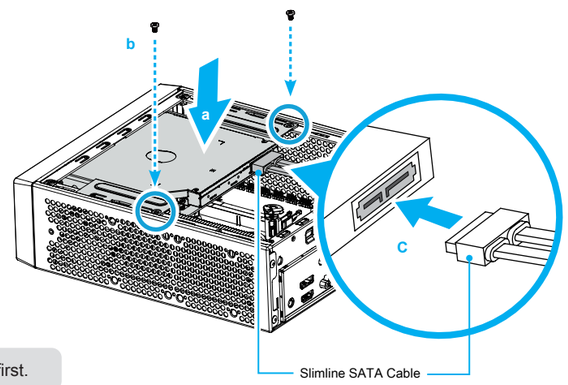

⚠ XH610 only: If you intend to install an ODD remove the front bay cover first.

3. Place an HDD or SSD in the rack and secure with the four screws from the sides.

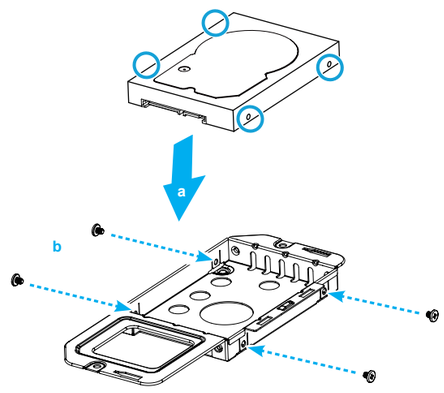

4. Connect the Serial ATA and power cable to the HDD or SSD. Slide the rack back into the chassis and refasten the screws.

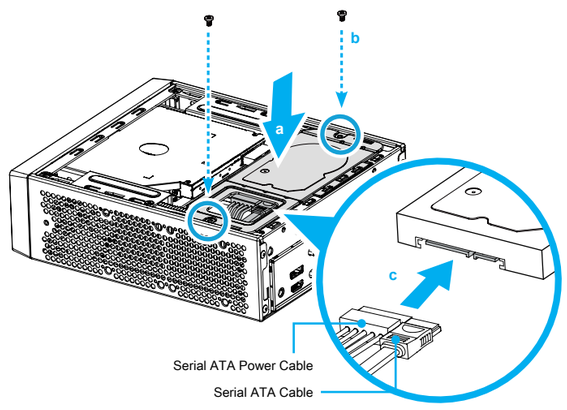

F. Complete

1. Replace the cover and tighten the thumbscrews, then connect the power cord.
2. Complete.

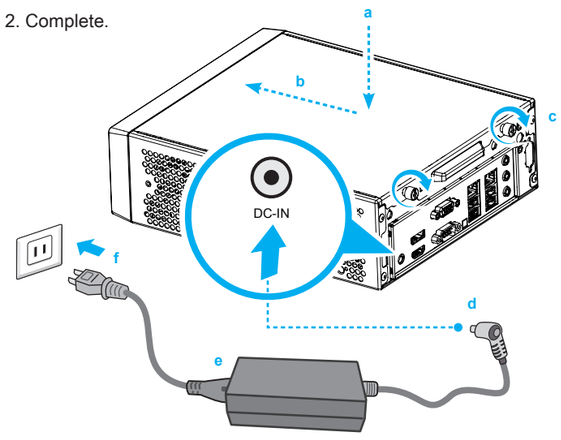

⚠ Please press the "Del" key while booting to enter BIOS. Here, please load the optimised BIOS settings.

G. Installation of VESA Mount (optional)

➢ Follow the steps 1-2 to install the VESA mount.

⚠ Supports 75x75 mm and 100x100 mm VESA standard.

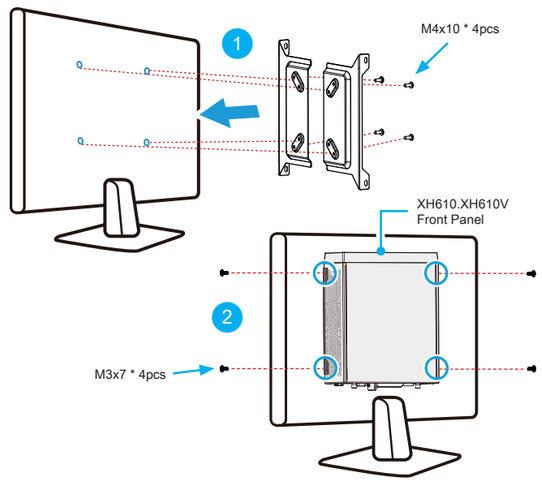

Safety Information

安全資訊 \ Sicherheitshinweise \ Informations de sécurité \ Información de seguridad \ 安全に関する情報 \ Информация о безопасности \ 安全信息

⚠ Incorrectly replacing the battery may damage this computer. Replace only with the same or equivalent as recommended by Shuttle. Dispose of used batteries according to the manufacturer's instructions.

更換電池方式錯誤可能會損壞本電腦以及引發爆炸、火災或其他危險。僅能依Shuttle的建議,以相同或同等的電池更換。請依照製造商的使用說明處理廢電池。

Das unkorrekte Austauschen der Batterie kann diesen Computer beschädigen. Ersetzen Sie die Batterie nur durch den von Shuttle empfohlenen Typ oder ein gleichwertiges Modell. Entsorgen Sie gebrauchte Batterien gemäß den Herstellerangaben.

Ne pas replacer correctement la pile peut endommager l'ordinateur. Remplacez-la uniquement par un modèle identique ou un équivalent comme recommandé par Shuttle. Débarrassez-vous des piles usagées d'après les instructions du constructeur.

La sustitución incorrecta de la batería puede dañar este equipo. Sustituya la batería únicamente por una igual o equivalente recomendada por Shuttle. Deseche las baterías usadas según las instrucciones del fabricante.

バッテリを間違ってセットすると、このコンピュータが損傷する原因となります。交換する際は、Shuttle が推奨するバッテリと同じものまたは同等のものだけを使用するようにしてください。使用済みバッテリは、メーカーの指示に従って処分してください。

Неправильная замена батареи может привести к повреждению компьютера. Батарея должна соответствовать стандарту производителя Shuttle или быть идентичной предыдущей. Утилизация использованной батареи должна следовать инструкции производителя.

更换电池方式错误可能会损坏本电脑。仅能依 Shuttle 的建议,以相同或同等的电池更换。请依照制造商的使用说明处理废电池。

Laser compliance statement: The optical disc drive in this PC is a laser product. The drive's classification label is located on the drive.

CLASS 1 LASER PRODUCT CAUTION: INVISIBLE LASER RADIATION WHEN OPEN. AVOID EXPOSURE TO BEAM.

雷射符合性聲明：本主機中的光碟機屬於雷射產品。光碟機的等級標籤黏貼於光碟機上。
CLASS 1 雷射產品 注意：打開時會有不可見的雷射光放射，避免曝露於雷射光束下。

Laserkonformitätserklärung: Das optische Laufwerk in diesem PC ist ein Lasergerät. Auf dem Gerät ist ein Aufkleber mit der Klassifikation des Laufwerks zu finden.

LASER KLASSE 1 PRODUKT ACHTUNG: UNSICHTBARE LASERSTRAHLUNG KANN BEIM ÖFFNEN DES GERÄTES AUSTRETEN. VERMEIDEN SIE ES, DEN STRAHLEN AUSGESETZT ZU WERDEN.

Etat de conformité du laser: Le lecteur de disque optique dans ce PC est un produit à laser. Le label de classification du lecteur laser est situé sur le lecteur.

PRODUIT LASER DE CLASSE 1 ATTENTION: RADIATIONS LASER A L'OUVERTURE. EVITER L'EXPOSITION AU FAISCEAU LASER

Declaración de cumplimiento relacionada con el láser:
La unidad de disco óptica de este servidor es un producto láser.
La etiqueta de clasificación de la unidad se encuentra situada en dicha unidad.

PRODUCTO LÁSER DE CLASE 1 PRECAUCIÓN: RADIACIÓN LÁSER INVISIBLE CUANDO SE ABRE. NO SE EXPONGA AL HAZ.

レーザー準拠声明: このサーバーの光ディスクドライブは、レーザー製品です。ドライブの分類レベルは、ドライブに貼ってあります。

クラス 1 レーザー製品 注意： 開けると目に見えないレーザー照射にさらされます。ビームへの暴露を避けてください。

Декларация соответствия лазера: Оптический привод на этом ПК представляет собой лазерный продукт. Маркировка диска находится на диске.

ЛАЗЕРНЫЙ ПРОДУКТ КЛАССА 1 ПРЕДОСТЕРЕЖЕНИЕ: НЕВИДИМОЕ ЛАЗЕРНОЕ ИЗЛУЧЕНИЕ, КОГДА ОТКРЫТО. Избегайте воздействия радиации.

雷射符合性声明：本主机中的光驱属于雷射产品。光驱的等级卷标黏贴于光驱上。

CLASS 1 雷射产品 注意: 打开时会有不可见的雷射光放射，避免曝露於雷射光束下。

1 类激光产品

⚠ WARNING THIS PRODUCT CONTAINS A BUTTON BATTERY

If swallowed, a lithium button battery can cause severe or fatal injuries within 2 hours. Keep batteries out of reach of children. If you think batteries may have been swallowed or placed inside any part of the body, seek immediate medical attention.

This device complies with Part 15 of the FCC Rules. Operation is subject to the following two conditions: (1) this device may not cause harmful interference, and (2) this device must accept any interference received, including interference that may cause undesired operation.

CE This device meets the requirements for the EU conformity in accordance to the currently valid EU directives.
Dieses Produkt erfüllt die Anforderungen für die EU-Konformität entsprechend der aktuell geltenden EU-Richtlinien.
Ce produit répond aux exigences de la conformité UE suivant les directives européennes actuellement en vigueur.

The product contains non-replaceable batteries **WARNING**

(a) Remove and immediately recycle or dispose of used batteries according to local regulations and keep away from children. Do NOT dispose of batteries in household trash or incinerate.
(b) Even used batteries may cause severe injury or death.
(c) Call a local poison control center for treatment information.
(d) Indicating the compatible battery type CR2032.
(e) Indicating the nominal battery voltage.
(f) Non-rechargeable batteries are not to be recharged.
(g) Do not force discharge, recharge, disassemble, heat above (manufacturer's specified temperature rating) or incinerate. Doing so may result in injury due to venting, leakage or explosion resulting in chemical burns.

All bundled parts, power cord included, shall not be used without this product.
電源ケーブル等、すべての付属品は本機以外ではご使用になれません。

注意: 仅适用于在非热带气候条件下安全使用,
在热带气候条件下使用时, 可能有安全隐患。
注意: 允许产品使用的最高环境温度为 40°C。
* The equipment was evaluated for use in a maximum air ambient temperature of 40 °C.
產品宣告最大適用環境溫度為 40 °C。

注意: 仅适用于海拔 2000m 以下安全使用,
在海拔 2000m 以上使用时, 可能有安全隐患。

Product Overview

產品外觀 \ Produktübersicht \ Présentation du produit \ Resumen del producto \ 製品概要 \ Обзор продукта \ 产品外观

1. Power switch / Power LED
   電源按鈕/電源指示燈
   Ein-/Aus-Button / Betriebsanzeige
   Bouton et voyant d'alimentation
   Botón de encendido y LED de encendido
   電源スィッチ / 電源LED
   Кнопка питания / LED-индикатор питания
   电源按钮/电源指示灯

2. Hard disk drive LED
   硬碟指示燈
   Festplatten-LED
   Indicateur disque dur
   Diodo LED del disco duro
   ハードディスクドライブ LED
   LED-индикатор жесткого диска
   硬盘指示灯

3. ODD and front I/O bay
   光碟機門蓋/前置I/O門蓋
   Frontklappen für optisches Laufwerk und I/O-Anschlüsse
   Façade avec caches pour lecteur optique et connectiques
   ODD y Front I/O Bay
   光学ドライブ、フロントインターフェイス用ベイ
   оптический привод и разъемы передней панели
   光驱门盖/前置I/O门盖

4. Slim ODD bay
   Slim光碟機擴充槽
   Schacht für Slimline-Laufwerk
   Emplacement lecteur Slim
   Slim ODD Bay
   スリム型光学ドライブ用ベイ
   тонкий оптический привод
   Slim光驱扩充槽

5. USB 2.0 ports
   USB 2.0 連接埠
   USB-2.0-Anschlüsse
   Prises USB 2.0
   Puertos USB 2.0
   USB 2.0 ポート
   USB 2.0 порты
   USB 2.0 端口

6. USB 3.2 Gen1 Type-A ports
   USB 3.2 Gen1 Type-A 連接埠
   USB 3.2 Gen1 Typ-A-Anschlüsse
   Prises USB 3.2 Gen1 Type-A
   Puertos USB 3.2 Gen1 tipo A
   USB 3.2 Gen1 Type-A ポート
   USB 3.2 Gen1 Type-A порты
   USB 3.2 Gen1 Type-A 端口

7. Microphone jack
   麥克風輸入埠
   Mikrofon-Anschluss
   Entrée Micro
   Entrada del micrófono
   マイク イン ポート
   Гнездо для микрофона
   麦克风输入端口

8. Headphones
   耳機孔
   Kopfhörer-Ausgang
   Prise casque
   Auriculares
   イヤホン
   Гнездо для наушников
   耳机孔

9. USB 3.2 Gen1 Type-C port
   USB 3.2 Gen1 Type-C 連接埠
   USB 3.2 Gen1 Typ-C-Anschluss
   Prise USB 3.2 Gen1 Type-C
   Puerto USB 3.2 Gen1 tipo C
   USB 3.2 Gen1 Type-C ポート
   USB 3.2 Gen1 Type-C порт
   USB 3.2 Gen1 Type-C 端口

10. Power jack (DC IN)
    DC 電源連接埠
    DC-Stromanschluss
    Prise alimentation DC
    Conexión de la fuente de alimentación (CC)
    DC 電源ポート
    Гнездо для подключения питания (DC IN)
    电源插孔 (直流电输入)

11. Kensington® Lock hole
    Kensington® 標準防盜鎖孔
    Kensington® Lock Öffnung
    Encoche de sécurité Kensington®
    Conector de seguridad Kensington®
    ケンジントンロック用ホール
    Отверстие для замка Kensington®
    Kensington® 标准防盗锁孔

12. DisplayPort
    DisplayPort 連接埠
    DisplayPort
    Prise DisplayPort
    DisplayPort
    ディスプレイポート
    DisplayPort
    DisplayPort 端口

13. HDMI port
    HDMI 連接埠
    HDMI-Anschluss
    Prise HDMI
    Puerto HDMI
    HDMI ポート
    HDMI порт
    HDMI 端口

14. D-Sub (VGA) port
    D-Sub (VGA) 連接埠
    D-Sub (VGA)-Anschluss
    Prise D-Sub (VGA)
    Puerto D-Sub (VGA)
    D-Sub (VGA) ポート
    D-Sub (VGA) порт
    D-Sub (VGA) 端口

15. LAN ports
    網路連接埠
    Netzwerk-Anschlüsse
    Prises LAN
    Puertos LAN
    LAN ポート
    Сетевые LAN порты
    LAN 端口

16. COM 1 port (RS232/RS422/RS485)
    COM 1 連接埠 (RS232/RS422/RS485)
    COM 1-Anschluss (RS232/RS422/RS485)
    Prise COM 1 (RS232/RS422/RS485)
    Puerto COM1 (RS232/RS422/RS485)
    COM 1 ポート (RS232/RS422/RS485)
    Последовательный порт COM 1 (RS232/RS422/RS485)
    COM 1 端口 (RS232/RS422/RS485)

17. Clear CMOS & Power button & +5V
    清除COMS & 電源按鈕 & +5V
    Clear CMOS & Spannungsversorgung & +5V
    Reset CMOS & Bouton d'alimentation & +5V
    Clear CMOS & Botón de encendido & +5V
    CMOSクリア & 電源スイッチ & +5V
    Сброс CMOS, внешняя кнопка питания, +5 В
    清除 CMOS & 电源按钮 & +5V

18. Line-Out port
    音源輸出埠
    Audio Line-Out
    Sortie audio (Line-out)
    Salida de audio (Line-out)
    ラインアウト ポート
    Линейный выход
    音源输出端口

19. Line-In port
    音源輸入埠
    Audio Line-In
    Entrée audio (Line-in)
    Entrada de audio (Line-in)
    ラインインポート
    Линейный вход
    音源输入端口

20. COM 2 port (RS232 only)
    COM 2 連接埠 (僅適用於RS232)
    COM 2-Anschluss (Nur für RS232)
    Prise COM 2 (uniquement en RS232)
    Puerto COM2 (solo RS232)
    COM 2 ポート (RS232 のみ)
    Последовательный порт COM 2 (только RS232)
    COM 2 端口 (仅适用于RS232)

Hardware Installation

硬體安裝 \ Hardware Installation \ Installation du matériel \ Instalación de hardware \ ハードウェアのインストール \ Установка оборудования \硬件安装

A. Begin Installation \ 開始安裝 \ Beginn der Installation \ Commencer l'installation \ Iniciar la instalación \ 取り付けの開始 \ Начало установки \ 开始安装

For safety reasons, please ensure that the power cord is disconnected before opening the case.
基於安全考量, 移開機殼時, 請先拔除電源線。
Achten Sie aus Sicherheitsgründen darauf, dass das Gerät vor dem Öffnen vom Stromnetz getrennt wird.
Pour des raisons de sécurité, veuillez vous assurer que le cordon d'alimentation est débranché avant d'ouvrir le boîtier.
Por razones de seguridad, no olvide desconectar el cable de alimentación antes de abrir la carcasa.
安全のために、ケースを開ける前に電源コードを外していることを確認してください 。
Меры безопасности: прежде чем открыть корпус, пожалуйста, убедитесь, что шнур отсоединен от электрической розетки.
基于安全考虑, 移开机壳时, 请先拔除电源线。

1. Unscrew the two screws of the chassis cover.
   Slide the cover backwards and upwards.
   鬆開兩顆背板螺絲, 將機殼往外推出, 再向上拿起。
   Lösen Sie die beiden Schrauben der Gehäuseabdeckung.
   Schieben Sie die Abdeckung nach hinten und nach oben.
   Desserrez et retirez les deux vis du boîtier.
   Glissez le couvercle vers l'arrière et le haut.
   Afloje y retire primero los dos tornillos de la cubierta de la carcasa.
   Desplace la carcasa hacia atrás y hacia arriba.
   シャーシカバーの 2 本のネジを抜きます。
   カバーを後ろと上方向にスライドさせます。
   Открутите два шурупа на крышке корпуса.
   Сдвиньте крышку назад и затем наверх.
   松开两颗背板螺丝, 将机壳往外推出, 再向上拿起。

2. Unfasten the racks' mount screws and remove the racks.
   鬆開支架上的固定螺絲, 取下支架。
   Lösen Sie die Schrauben der Laufwerkshalter und entfernen Sie diesen.
   Desserrez les vis de montage des berceaux et retirez-les.
   Afloje el tornillo del bastidor de la unidad y retire éste.
   ラックマウントネジを外し、ラックを取り外します。
   Открутите шурупы и снимите рамку.
   松开支架上的固定螺丝, 取下支架。

The product's colour and specifications may vary from the actually shipping product.
Die tatsächliche Farbe des gelieferten Produktes kann von diesen Abbildungen abweichen.
Le coloris du produit livré peut varier de ces illustrations.
Color y la especificación del producto dependerá del transporte de mercancía corriente.
出貨機種顏色及規格配備, 以實際出貨機種為準。
製品の色及びスペックは、実際と異なる場合がございます。
Цвет и спецификации продукта могут быть изменены производителем.
出货机种颜色及规格配备, 以实际出货机种为准。

B. CPU and ICE Installation \ 安裝處理器及散熱導管
CPU- und ICE-Installation \ Installation du processeur et du module ICE
Instalar el procesador y el módulo ICE \ CPUとICEの取り付け
Установка процессора и ICE \ 安装处理器及散热导管

1. Unfasten the four ICE module attachment push-pins and unplug the fan connector. Remove the ICE module and the EPE protective foam (x2) from the chassis.
   鬆開熱導管 4 個切角上的固定螺絲 (push-pins), 拔起風扇電源接頭,
   取下 ICE 散熱模組及 EPE 保護泡棉 (x 2)。
   Lösen Sie die jeweils vier Push-Pins, mit denen das ICE-Modul am Mainboard und an der Gehäuserückseite befestigt ist, und ziehen Sie den Stecker des Lüfters heraus. Entfernen Sie das ICE-Kühlsystem und die beiden Transportsicherungen aus PE-Schaumstoff (EPE) aus dem Gehäuse.
   Dévissez les 4 vis (push-pins) du module ICE et débranchez le connecteur du ventilateur. Enlever le dissipateur thermique ICE et les deux mousses de protection (EPE) du châssis.
   Afloje los tornillos (push-pins) de sujeción del módulo ICE y desenchufe el conector del ventilador. Retire el módulo ICE y los dos cierres de transporte (EPE) de la carcasa.
   FANコネクタを取り外し、ICEモジュールにあるネジ (プッシュピン) を外します。ICEモジュールとEPE保護剤x 2 をシャーシから取り外します。
   Отвинтите четыре штифта модуля ICE и отсоедините разъем вентилятора. Снимите модуль ICE и защитную пену EPE (x 2) с шасси.
   松开热导管 4 个切角上的固定螺丝 (push-pins), 拔起风扇电源接头,
   取下 ICE 散热模块及 EPE 保护泡棉 (x 2)。

➢ Follow the steps below to correctly install the CPU into the motherboard CPU socket
請依下列步驟將 CPU 正確的安裝於主機板的 CPU 插槽內
Beachten Sie genau die folgende Anleitung, um die CPU korrekt in den CPU-Sockel auf dem Mainboard zu installieren.
Suivez les instructions suivantes pour réussir l'intégration de votre processeur dans son socket.
Siga las instrucciones de abajo para instalar la CPU correctamente en el zócalo de la CPU de la placa base.
マザーボードのCPUソケットにCPUを取り付けるには、
以下の手順に従って下さい。
Выполните следующие действия, чтобы правильно установить процессор в процессорный сокет материнской платы.
请依下列步骤将 CPU 正确的安装于主机板的 CPU 插槽内

This CPU socket is fragile and can easily be damaged. Always use extreme care when installing a CPU and limit the number of times you remove or change the CPU. Before installing the CPU, make sure to turn off the computer and unplug the power cord from the power outlet to prevent damage of the CPU.
此 CPU 的插槽脆弱易受損。請務必於安裝 CPU 時小心使用,
並盡量減少移除或變更 CPU 的次數。安裝 CPU 前,
請再次確認電源是關閉的, 以避免造成 CPU 的損壞。
Der CPU-Sockel ist sehr empfindlich und kann leicht beschädigt werden. Besondere Vorsicht ist geboten, wenn Sie eine CPU installieren. Ferner sollte die CPU nicht oft entfernt bzw. ausgewechselt werden. Schalten Sie vor der Installation der CPU den Computer ab und ziehen Sie das Netzkabel heraus, um Schäden an der CPU zu vermeiden.
Le socket du processeur est fragile et s'abîme facilement. Soyez extrêmement attentif lors de l'installation d'un processeur et limitez le nombre de retraits ou de changements de processeur. Avant d'installer un processeur, assurez vous d'éteindre l'ordinateur et de débrancher le cordon d'alimentation de la prise électrique afin d'éviter tout dommage du processeur.
El zócalo de la CPU es muy frágil y se puede dañar con facilidad. Tenga siempre sumo cuidado cuando instale el procesador y limite el número de veces que quita y cambia éste. Antes de instalar el CPU asegurese de apagar el ordenador y de desenschufar el cable alimentaciónpara evitar daños del CPU.
ピンソケットは非常にデリケートな為、簡単に破損してしまいます。
CPUを取り付ける際は、必ず細心の注意を払っていただけますようお願い致します。またCPU設置の際は、必ず電源をOFFにし、ケーブルが抜けている事を確認して下さい。
Контактный разъем может быть легко поврежден и контакты легко гнутся. Будьте крайне осторожны при установке процессора и ограничьте количество раз замены процессора. Перед установкой процессора, убедитесь, что компьютер выключен и отсоедините кабель питания от электрической розетки, чтобы предотвратить повреждение процессора.
此 CPU 的插槽脆弱易受损。请务必于安装 CPU 时小心使用, 并尽量减少移除或变更 CPU 的次数。安装 CPU 前, 请再次确认电源是关闭的, 以避免造成 CPU 的损坏。

2. Unlock and raise the socket lever.
   將插槽拉桿解鎖並向上提起。
   Entriegeln Sie zuerst den Sockelhebel und ziehen ihn hoch.
   Déverrouillez d'abord le levier du socket puis soulevez le.
   En primer lugar desbloquee y levante la palanca del zócalo.
   まずソケットレバーのロックを解除し引き上げます。
   Сначала разблокируйте и поднимите рычаг сокета.
   将插槽拉杆解锁并向上提起。

3. Lift the metal load plate on the CPU socket.
   向上翻起 CPU 插槽上的金屬載入板。
   Heben Sie die Metallabdeckplatte von dem CPU-Sockel hoch.
   Soulevez la plaque de protection du processeur.
   Levante la placa metálica de carga que se encuentra en el zócalo del microprocesador.
   CPU ソケットの金属製ロードプレートを持ち上げます。
   Поднимите металлическую пластину на процессорном разъеме.
   向上提起 CPU 插槽的金属载入板。

DO NOT touch the socket contacts. To protect the CPU socket, always use the protective socket cover when the CPU is not installed.
處理期間請注意勿觸摸插槽內的排針, 當你沒有安裝 CPU 時,
請將保護蓋安裝回 CPU 插槽, 以保護 CPU 插槽。
Berühren Sie NIE die Kontakte des CPU-Sockels. Wenn keine CPU installiert ist, legen Sie bitte wieder die Schutzabdeckung hinein, um den CPU-Sockel zu schützen.
NE PAS toucher aux contacts du socket. Pour protéger le socket, toujours replacer la pièce protectrice lorsqu'on enlève le processeur.
No tocar los contactos del zócalo. Para proteger el zócalo remueva siempre la cubierta protectora del zócalo cuando el CPU no está instalado.
ソケット内部には絶対触らないでください。CPUを設置しない場合は、
保護の為にプラスチックカバーを取り付けるようにお願い致します。
НЕ прикасайтесь к контактам сокета. Для защиты процессорного гнезда, всегда используйте защитную крышку разъема, когда процессор не установлен.
处理期间请注意勿触摸插槽内的排针, 当你没有安装 CPU 时,
请将保护盖安装回 CPU 插槽, 以保护 CPU 插槽。

4. Please orientate the CPU correctly and align the CPU notches with the socket alignment keys. Make sure the CPU sits perfectly horizontal, then push it gently into the socket.
   調整 CPU 和插槽的位置, 將 CPU 上的凹角對齊插槽上的凸角。
   確保完全水平放置 CPU, 並將 CPU 插入插槽。
   Richten Sie die CPU auf dem Sockel so aus, dass die CPU-Kerben auf die Ausrichtungsmerkmale des Sockels zeigen. Halten Sie die CPU völlig horizontal und setzen Sie sie dann vorsichtig in den Sockel ein.
   Orientez le processeur correctement sur le socket en vous servant des repères d'alignement sur le socket et des encoches sur le processeur. Assurez-vous que le processeur est parfaitement horizontal et posez-le sur le socket.
   Coloque la CPU en el zócalo de tal forma que las muescas estén alineadas con las marcas de alineación del zócalo. Asegúrese de que la CPU se encuentra en posición perfectamente horizontal y después inserte la CPU en el del zócalo.
   CPUとりつけの際は、CPU側の切り込みがソケット側と合うように、
   取り付ける向きを確認してから、取り付けて下さい。
   Пожалуйста, разместите процессор правильно и совместите выемки процессора с ключами выравнивания сокета. Убедитесь, что процессор идеально сидит по горизонтали, аас затем вставьте его аккуратно в сокет.
   调整 CPU 和插槽的位置, 将 CPU 上的凹角对齐插槽上的凸角。
   确保完全水平放置 CPU, 并将 CPU 插入插槽。

Please be aware of the CPU orientation, DO NOT force the CPU into the socket to avoid bending of pins on the socket and damage of CPU!
請注意 CPU 的安裝方向。請勿硬將 CPU 裝入插槽,
以免插槽上的針腳彎曲, 損壞 CPU !
Bitte achten Sie auf die richtige Ausrichtung der CPU. Beim Einsetzen der CPU in den Sockel üben Sie bitte KEINEN DRUCK aus, damit die Pins des Sockels nicht verbogen und die CPU nicht beschädigt wird.
Contrôlez bien l'orientation du processeur, NE PAS forcer son insertion, vous risquez d'endommager les broches du socket et le processeur!
Tenga en cuenta la orientación del procesador y NO lo fuerce para insertarlo en el zócalo; de esta forma impedirá que los contactos del procesador se doblen en el zócalo y que resulte dañado.
CPUの設置には細心の注意をお願い致します。
力強く差し入れるとCPU及びソケットの損傷につながります。
Обратите внимание на расположение процессора. НЕ давите процессор в сокет, чтобы избежать сгибание контактов и повреждения процессора!
请注意 CPU 的安装方向。请勿硬将 CPU 装入插槽,
以免插槽上的针脚弯曲, 损坏 CPU !

5. Tear off the protective membrane from the metal load plate.
   Close the metal load plate, lower the CPU socket lever and lock in place.
   撕下金屬載入板的保護膜, 關上載入板, 將 CPU 的插槽拉桿壓下並定位鎖好。
   Entfernen Sie die Schutzfolie unter dem CPU-Halterahmen.
   Schließen Sie den Halterahmen aus Metall. Danach drücken Sie den Sockelhebel nach unten bis er einrastet.
   Retirez le film protecteur sous le cadre de support du processeur.
   Fermez le capot, rabaissez le levier du socket du processeur et enclenchez-le.
   Quite la hoja protectora de debajo del marco de soporte de la CPU.
   Ajustar el bastidor, bajar la palanca del zócalo y cerrar.
   保護シートをCPU固定プレートから取り外して下さい。
   金属板を閉じ、レバーを下ろして固定します。
   Снимите защитную пленку с металлической пластины.
   Закройте металлическую пластину, опустите рычаг процессорного разъема и зафиксируйте.
   撕下金属载入板的保护膜。关上载入板, 将 CPU 的插槽拉杆压下并定位锁好。

6. Spread thermal paste evenly on the CPU surface.
   取適量的散熱膏均勻的塗抹於 CPU 上。
   Tragen Sie Wärmeleitpaste gleichmäßig auf die CPU-Oberfläche auf.
   Appliquez la pâte thermique uniformément sur la surface du processeur.
   Extienda la pasta térmica regularmente sobre la superficie del CPU.
   CPUの表面に熱伝導グリスを塗布します。
   Нанесите термопасту равномерно на поверхности процессора.
   取适量的散热膏均匀的涂抹于 CPU 上。

Please do not apply excess amount of thermal paste.
請勿塗抹過多的散熱膏於 CPU 上。
Bitte verwenden Sie nicht übermäßig viel Wärmeleitpaste.
Veuillez ne pas appliquer une trop grosse quantité de pâte thermique.
No aplique una cantidad excesiva de compuesto térmico.
塗りすぎないように注意して下さい。
Пожалуйста, не наносите избыточное количество термопасты.
请勿涂抹过多的散热膏于 CPU 上。

7. Screw the ICE module to the motherboard. Note to press down on the opposite diagonal corner while tightening each push-pin.
   鎖上熱導管四個切角上的固定螺絲 (push-pins), 將 ICE 散熱模組固定於主機板上。請按壓螺絲對角線端, 再依序鎖入固定。
   Setzen das das ICE-Modul wieder auf das Mainboard. Drücken Sie jeweils zwei diagonal entgegengesetzte Pushpins nach unten, um es zu befestigen.
   Vissez le module ICE à la carte mère. Lorsque vous revissez le module, veillez à exercer une pression sur la vis (push-pin) opposée.
   Atornille el módulo ICE a la placa base. Presione la esquina diagonal opuesta hacia abajo cuando apriete cada uno de los tornillos (push-pins).
   マザーボードへICEモジュールにあるネジ (プッシュピン) を締めます。
   それぞれ押し込むようにしながら締めるようにします。
   Поместите модуль охлаждения ICE на процессор, выравнивая четыре штифта и отверстия, поверните штифты вправо и нажмите на противоположный по диагонали угол.
   锁上热导管四个切角上的固定螺丝 (push-pins), 将 ICE 散热模块固定于主机板上。请按压螺丝对角线端, 再依序锁入固定。

8. Connect the fan.
   連接風扇的電源接頭。
   Schließen Sie den Lüfterstecker wieder an das Mainboard an.
   Branchez le connecteur de ventilateur.
   Enchufe el conector del ventilador.
   FAN コネクタへコネクタを接続します。
   Подсоедините разъем вентилятора.
   连接风扇的电源接头。

C. Memory Module Installation \ 安裝記憶體模組
Installation der Speichermodule \ Installation de la mémoire vive
Instalar el módulo de memoria \ メモリーの取り付け
Установка модуля памяти \ 安装内存模块

This motherboard does only support 1.2 V DDR4 SO-DIMM memory modules.
本主機板僅支援 1.2 V DDR4 記憶體模組。
Dieses Mainboard unterstützt nur 1,2 V DDR4 SO-DIMM Speichermodule.
Carte mère compatible uniquement avec des modules mémoire de type 1,2 V DDR4 SO-DIMM.
Esta placa base sólo soporta módulos de memoria 1,2 V DDR4 SO-DIMM.
このメインボードは1.2 VのDDR4 メモリーモジュールのみ対応しています。
Поддерживает только модуль памяти 1,2 V DDR4 SO-DIMM.
本主机板仅支援 1.2 V DDR4 内存模组。

1. Locate the SO-DIMM slots on the motherboard.
   找到主機板上的 SO-DIMM 插槽。
   Lokalisieren Sie die SO-DIMM-Steckplätze auf dem Mainboard.
   Localisez le slot mémoire SO-DIMM sur la carte mère.
   Localice el zócalo SO-DIMM en la placa base.
   SO-DIMM にメモリーを取り付けます。
   Найдите SO-DIMM слот на мат плате.
   找到主机板上的 SO-DIMM 插槽。

2. Align the notch of the memory module with the one of the relevant memory slot.
   將記憶體缺口對準 SO-DIMM 插槽上的凹槽, 並安插於插槽上,
   確認方向是否有誤。
   Richten Sie die Kerbe des Speichermoduls nach der Nase im Speichersockel aus.
   Alignez l'encoche du module mémoire sur celle du slot DIMM.
   Alinee la muesca del módulo de memoria con la del zócalo de memoria.
   下図の通り、切り欠けに合わせます。
   Совместите выемку в модуле памяти с выступом в разъеме.
   将内存缺口对准 SO-DIMM 插槽上的凹槽。将内存安插于插槽上,
   并确认方向是否有误。

3. Gently insert the module into the slot in a 45-degree angle.
   將記憶體以 45度角輕輕插入插槽內。
   Drücken Sie das Speichermodul behutsam im 45-Grad-Winkel in den Steckplatz.
   Insérez le module mémoire délicatement dans l'encoche avec un angle de 45 degrés.
   Presione con cuidado el módulo de memoria en el zócalo con un ángulo de 45 grados.
   メモリーを 45°の角度から挿し入れます。
   Аккуратно вставьте модуль под углом 45 градусов.
   将内存以 45度角轻轻插入插槽内。

4. Carefully push down the memory module until it snaps into the locking mechanism.
   將記憶體往下壓至兩側卡榫完全定位。
   Drücken Sie das Speichermodul herunter bis es einrastet.
   Appuyez sur le module vers le bas jusqu'à enclenchement dans le mécanisme d'attache.
   Presione el módulo de memoria hacia abajo hasta que encaje.
   挿し入れた後に、メモリーを倒すように押し込むとロックがかかります。
   Аккуратно надавите на модуль до тех пор, пока не услышите щелчок.
   将内存往下压至两侧卡榫完全定位。

5. Repeat the above steps to install an additional memory module, if required.
   請重覆上述步驟, 安裝其餘的記憶體於 SO-DIMM 插槽上。
   Wiederholen Sie diese Schritte, um ggf. ein zusätzliches Speichermodul zu installieren.
   Répétez pour installer des modules mémoire supplémentaires si désiré.
   Repita estos pasos para instalar módulos DDR adicionales si así lo desea.
   必要に応じて、追加のDDRモジュールを繰り返し取り付けます。
   Повторите действия для установки второго модуля.
   请重复上述步骤安装其余的内存于 SO-DIMM 插槽上。

D. M.2 Device Installation \ M.2 裝置安裝 \ Installation der M.2-Karten
Installation des cartes M.2 \ Instalación de las tarjetas M.2
その他コンポーネントの取り付け \ Установка устройства M.2 \ M.2 装置安装

1. Locate the M.2 key slots on the motherboard.
   找到主機板上的 M.2 插槽。
   Bitte lokalisieren Sie die M.2 Slots auf dem Mainboard.
   Veuillez repérer les emplacements destinés aux cartes M.2 sur la carte mère.
   Localice la ubicación de las ranuras M.2 en la placa base.
   マザーボードにあるM.2スロット取り付け位置を確認します。
   Найдите м.2 слот на материнской плате.
   找到主机板上的 M.2 插槽。

2. Install the M.2 device into the M.2 slot and secure with the screw.
   將 M.2 裝置插入 M.2 插槽, 並鎖上固定螺絲。
   Installieren Sie die M.2-Karte in den M.2-Steckplatz und sichern Sie diese mit einer Schraube.
   Installez la carte M.2 dans son emplacement et sécurisez-la avec une vis.
   Instale la tarjeta M.2 en la ranura M.2 y asegúrela con un tornillo.
   M.2 スロットに M.2 対応デバイスを挿入し、ネジでしっかりと締めて下さい。
   Установите M.2-карту в разъем M.2 и закрутите шуруп.
   将 M.2 装置插入 M.2 插槽, 并锁上固定螺丝。

E. Installation of Drives \ 安裝周邊裝置 \ Installation der Laufwerke
Installation des périphériques \ Instalación del disco duro y del lector óptico
周辺機器の取り付け \ Установка дисков \ 安装周边装置

1. Place the slimline DVD drive in the rack and fasten it with the four screws from the sides.
   將薄型光碟機放入支架中, 鎖緊兩側螺絲。
   Setzen Sie das Slim-DVD-Laufwerk in die Halterung und schrauben es seitlich fest.
   Placez le lecteur DVD slim dans le rack et sécurisez-le avec des vis.
   Coloque la unidad de Slim DVD en el bastidor y fíjelo con los tornillos laterales.
   光学ドライブをラックに置き、横からネジで締め付けます。
   Поместите дисковод DVD в стойку и закрепите его четырьмя винтами по бокам.
   将薄型光驱放入支架中, 锁紧两侧螺丝。

XH610 only: If you intend to install an ODD remove the front bay cover first.
如果你要安裝 XH610 光碟機, 請先卸下前檔蓋。
Bei XH610: vor der Installation eines optischen Laufwerks ist die Abdeckung des Laufwerksschachts zu entfernen.
Retirez la protection de la baie du lecteur optique du XH610 pour l'installation d'un lecteur optique.
XH610: se debe retirar la cubierta de la bahía de disco duro antes de la instalación de la unidad óptica.
XH610 に工学ドライブを取り付ける際は、フロントベイカバーを初めに外して下さい。
Только XH610: если вы собираетесь установить ODD, сначала снимите переднюю крышку отсека.
如果你要安装 XH610 光驱, 请先卸下前档盖。

2. Slide the rack downward and forward and refasten it using the two screws. Connect the ODD cable and power cable to optical drive.
   將光碟機連同支架往下放再向前推進, 安裝入機殼內 , 並鎖上固定螺絲。
   安裝 SATA 排線與電源線於光碟碟插槽。
   Legen Sie die Halterung von oben in das Gehäuse und schieben es nach vorne. Dann schrauben Sie sie mit zwei Schrauben fest. Verbinden Sie das Daten- und Stromkabel mit dem optischen Laufwerk.
   Glissez le rack par le haut dans le boîtier et poussez-le vers l'avant. Fixez-le avec deux vis. Connectez le câble de transfert de données et le câble d'alimentation au lecteur optique.
   Desplace la unidad óptica hacia el chasis. Conecte el Serial ATA y los cables de alimentación a la unidad óptica.
   シャーシにラックをセットし、ラックを再びネジで取り付けます。
   光学ドライブケーブルと電源ケーブルを接続します。
   Сдвиньте стойку вниз и вперед, затем закрепите с помощью двух винтов. Подключить привод и кабель питания дисковода.
   将光驱连同支架往下放再向前推进, 安装入机壳内, 并锁上固定螺丝。
   安装 SATA 排线与电源线于光驱插槽。

3. Place an HDD or SSD in the rack and secure with the four screws from the sides.
   將 HDD 硬碟或 SSD 固態硬碟放入支架中, 鎖緊兩側螺絲。
   Setzen Sie eine Festplatte oder SSD in die Halterung ein und schrauben Sie sie seitlich fest.
   Placez le disque dur ou SSD dans le rack et fixez-le avec les quatre vis.
   Coloque el disco duro o la SSD en el soporte y atorníllelos firmemente por los laterales.
   ラックにHDDまたはSSDを置き、側面から4本のネジで固定します。
   Установите HDD или SSD в рамку и закрутите 4 шурупа.
   将 HDD 硬盘或 SSD 固态硬盘放入支架中, 锁紧两侧螺丝。

4. Connect the Serial ATA and power cable to the HDD or SSD.
   Slide the rack back into the chassis and refasten the screws.
   安裝 SATA 排線與電源線於硬碟插槽, 將硬碟連同支架安裝入機殼內,
   並鎖上螺絲。
   Verbinden Sie das Daten- und Stromkabel mit der Festplatte oder der SSD. Legen Sie die Halterung in das Gehäuse und ziehen Sie die Schraube wieder fest an.
   Connectez les câbles série ATA et d'alimentation avec le disque dur ou SSD. Posez le rack sur le châssis et fixez avec des vis.
   Conecte el cable de datos y el de alimentación con el disco duro o la SSD. Coloque el bastidor en el chasis y vuelva a fijarlo.
   シリアルATAと電源ケーブルを HDD/SSD に接続します。シャーシに HDD/SSD ラックをセットし、ラックを再びネジで固定します。
   Соедините Serial ATA к HDD или SSD.
   Установите HDD/SSD рамку в шасси и закрутите шуруп.
   安装 SATA 排线与电源线于硬盘插槽, 将硬盘连同支架安装入机壳内,
   并锁上固定螺丝。

F. Complete \ 組裝完成 \ Abschluss der Installation
Fin de l'installation \ Completado \ 完了 \ Завершение \ 组装完成

1. Replace the cover and tighten the thumbscrews, then connect the power cord.
   裝回上蓋並鎖緊螺絲, 然後連接電源。
   Setzen Sie die Abdeckung wieder auf, ziehen Sie die beiden Rändelschrauben fest an und schließen Sie das Stromkabel an.
   Remettez en place le couvercle et resserrez les vis, puis branchez le câble d'alimentation.
   Vuelva a colocar la carcasa y apriete firmemente los dos tornillos y conecte el cable de alimentación.
   カバーを元に戻し、ネジを締めた後に電源コードを接続します。
   Установите крышку на место и затяните винты, затем подключите шнур питания.
   装回上盖并锁紧螺丝, 然后连接电源。

2. Complete. \ 完成。\ Fertig. \ Terminé.
   Completado. \ 完了です。\ Конец. \ 完成。

Please press the "Del" key while booting to enter BIOS.
Here, please load the optimised BIOS settings.
請按"Del"鍵同時啟動, 進入 BIOS 選項設定, 載入最佳效能的 BIOS 設定值。
Drücken Sie beim Starten bitte die "Entf"-Taste und laden Sie im BIOS die "optimalen" Einstellungen.
Appuyez sur la touche "Suppr" lors du démarrage pour entrer dans le BIOS, puis chargez-y les paramètres optimisés.
Cuando arranque el sistema, pulse la tecla "Supr" y cargue los ajustes "óptimos" en el programa de configuración de la BIOS.
BIOS 画面に入るため、BIOS 起動中に"Del"キーを押してください。
BIOS 設定画面が始まります。
Пожалуйста, нажмите клавишу "Del" во время загрузки для входа в BIOS. Здесь загрузите оптимизированные настройки BIOS.
请按"Del"键同时启动, 进入 BIOS 选项设定, 加载最佳效能的 BIOS 设定值。

G. Installation of VESA Mount (optional) \ 安裝 VESA 掛架 (選配)
Installation der VESA-Halterung (optional) \ Installation de la fixation VESA (optionel)
Instalación del soporte VESA (opcional) \ VESA マウントの取り付け (オプション)
Установка крепления VESA (опционально) \ 安装 VESA 挂架 (可选)

➢ Follow the steps 1-2 to install the VESA mount.
請按照步驟 1-2 安裝 VESA 掛架。
Bitte folgen Sie den Schritten 1-2, um die VESA-Halterung zu installieren.
Suivez les étapes 1-2 pour installer le support VESA.
Siga los pasos 1-2 para instalar el soporte VESA.
手順 1-2 に従ってVESAマウントを取り付けます。
Выполните шаги 1-2, чтобы установить крепление VESA.
请按照步骤 1-2 安装 VESA 挂架。

Supports 75x75 mm and 100x100 mm VESA standard.
支援 75x75 mm 及 100x100 mm VESA 標準規格。
Unterstützt die VESA-Standards 75x75 mm und 100x100 mm.
Compatible avec les formats VESA 75x75 mm et 100x100 mm.
Soporta los estándares VESA 75x75 mm y 100x100 mm.
75x75mm および 100x100mm の VESA 規格に対応。
Поддерживает стандарт VESA 75x75 мм и 100x100 мм.
支持 75x75 mm 及 100x100 mm VESA 標準規格。

Motherboard Illustration

主機板說明 \ Mainboard-Abbildung \ Illustration de la carte mère \ Ilustración de la placa base
メインボード図 \ Материнская плата . Иллюстрация \ 主机板说明

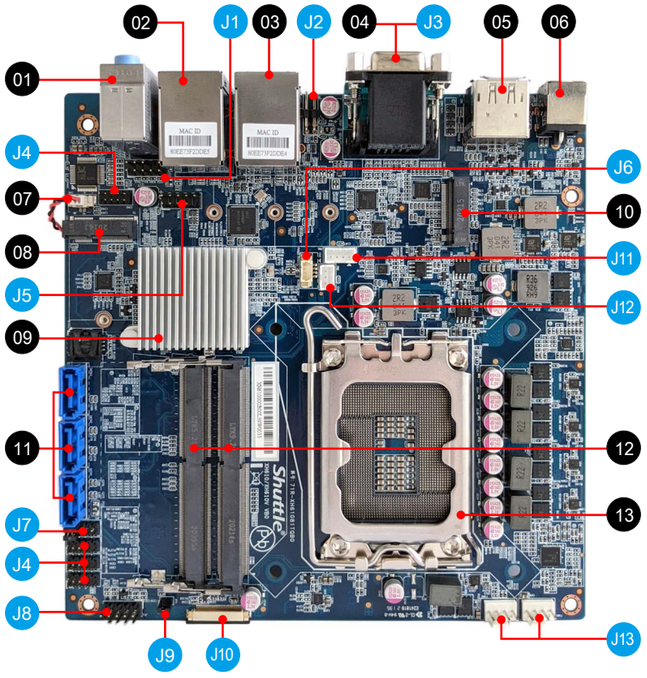

01. Line-In / Line-Out / Mic-In port
音效輸入 / 音效輸出 / 麥克風輸入埠
Audio Line-In / Audio Line-Out/Mikrofon-Eingang
Entrée audio (Line-in) / Sortie audio (Line-out) / Entrée micro
Entrada / Salida de audio y Micrófono
ラインイン / ラインアウト/Mic-In ポート
Линейный вход / Линейный выход / Гнездо для микрофона
音源输入 / 音源输出 / 麦克风输入端口

02. LAN (x1) & USB 2.0 (x2) ports
LAN (x1) & USB 2.0 (x2) 連接埠
Netzwerk (x1) & USB 2.0 (x2) -Anschlüsse
Prises LAN (x1) & USB 2.0 (x2)
Puerto LAN (x1) & Puertos USB 2.0 (x2)
LAN (x1) & USB 2.0 (x2) ポート
LAN (x1) & USB 2.0 (x2) порты
LAN (x1) & USB 2.0 (x2) 连接端口

03. LAN (x1) & 3.2 Gen 1 TYPE-A (x2) ports
LAN (x1) & 3.2 Gen 1 TYPE-A (x2) 連接埠
Netzwerk (x1) & 3.2 Gen 1 TYPE-A (x2) -Anschlüsse
Prises LAN (x1) & 3.2 Gen 1 TYPE-A (x2)
Puertos LAN (x1) & Puertos 3.2 Gen 1 TYPE-A (x2)
LAN (x1) & 3.2 Gen 1 TYPE-A (x2) ポート
LAN (x1) & 3.2 Gen 1 TYPE-A (x2) порты
LAN (x1) & 3.2 Gen 1 TYPE-A (x2) 连接端口

04. D-Sub (VGA) & COM 1 port
D-Sub (VGA) & COM 1 連接埠
D-Sub (VGA) & COM 1-Anschluss
Prise D-Sub (VGA) & COM 1
Puerto D-Sub (VGA) & Puerto COM 1
D-Sub (VGA) & COM 1 ポート
D-Sub (VGA) & COM 1 порт
D-Sub (VGA) & COM 1 连接端口

05. DisplayPort & HDMI port
DisplayPort & HDMI 連接埠
DisplayPort & HDMI-Anschluss
Prise DisplayPort & HDMI
Puerto DisplayPort y HDMI
ディスプレイポート & HDMI ポート
DisplayPort и HDMI порт
DisplayPort & HDMI 端口

06. Power jack (DC IN)
DC 電源連接埠
DC-Stromanschluss
Prise alimentation DC
Conexión de la fuente de alimentación (CC)
DC電源 ポート
Гнездо для подключе ния питания (DC IN)
电源插孔 (直流电输入)

07. Battery connector
電池插座
Anschluss für die Batterie
Connecteur de pile
Conector de batería
バッテリーコネクター
Разъем для батареи
电池接头

08. M.2 2230 E key slot
M.2 2230 E key 插槽
M.2-2230 (E) Steckplatz
Emplacement M.2 2230 E
Ranura M.2 2230 E
M.2 2230 E キースロット
Слот M.2 2230 E ключ
M.2 2230 E key 插槽

09. Intel® H610 chipset
Intel® H610 晶片組
Intel® H610 Chipsatz
Chipset Intel® H610
Intel® H610 Conjunto de chips
Intel® H610 チップセット
Набор микросхем Intel® H610
Intel® H610 芯片組

10. M.2 2242/2260/2280 M key slot
M.2 2242/2260/2280 M key 插槽
M.2-2242/2260/2280 (M) Steckplatz
Emplacement M.2 2242/2260/2280 M
Ranura M.2 2242/2260/2280 M
M.2 2242/2260/2280 M キースロット
Слот M.2 2242/2260/2280 M ключ
M.2 2242/2260/2280 M key 插槽

11. SATA connectors
SATA 排線插座
SATA-Anschlüsse
Connecteurs SATA
Base de conexiones SATA
SATA コネクタ
SATA разъем
SATA 接口

12. DDR4 SO-DIMM slots
DDR4 SO-DIMM 插槽
DDR4 SO-DIMM Steckplätze
Slot mémoire SO-DIMM DDR4
zócalo de DDR4 SO-DIMM
DDR4 SO-DIMM スロット
Слот памяти DDR4 SO-DIMM
DDR4 SO-DIMM 插槽

13. Processor socket LGA1700
LGA1700 處理器插座
Sockel für LGA1700-CPUs
Socket Processeur LGA1700
Zócalo LGA1700 de CPU
プロセッサソケットLGA1700
Разъем процессора LGA1700
LGA1700 处理器插座

Jumper Settings

Jumper 設定 \ Jumper-Einstellungen \ Réglages cavaliers \ Configuración de los puentes
ジャンパー設定 \ Настройки переключателя \ Jumper 设定

J1 Front Audio header
前置面板音效插座
Audio-Anschluss für Vorderseite
Connecteur audio pour façade
Conector de audio del panel frontal
Front Audio コネクタ
Передний Аудио разъем
前置面板音效接头

JP2

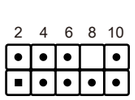

1=MIC_L
2=AGND
3=MIC_R
4=FRONT-JD
5=HP_R_C
6=MIC-JD
7=SENSE B
8=NULL
9=HP_L_C
10=HP-JD

J2 Clear CMOS & power button & +5V
清除 CMOS & 電源按鈕 & +5V
Clear CMOS & Power Button & +5V
Reset CMOS & Bouton d'alimentation & +5V
Clear CMOS & Botón de encendido & +5V
CMOSクリア & 電源スイッチ & +5V
Сброс CMOS, внешняя кнопка питания, +5 B
清除 CMOS & 电源按钮 & +5V

1=RTCRST-
2=+5V
3=GND
4=PWRSW-

SW1

Jumper Settings

Jumper 設定 \ Jumper-Einstellungen \ Réglages cavaliers \ Configuración de los puentes
ジャンパー設定 \ Настройки переключателя \ Jumper 设定

J3 COM 1 port
COM 1 插座
COM 1-Ausgang
Port COM 1
Puerto COM 1
COM 1 ヘッダ
COM 1-порты
COM 1 接口

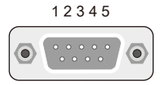

1=DCD_485TX-
2=RX_485TX+
3=TXD_422RX+
4=DTR_422RX-
5=GND
6=DSR
7=RTS
8=CTS
9=-XRI
10=NULL

J4 COM port
COM 插座
COM-Ausgang
Port COM
Puerto COM
COM ヘッダ
COM-порты
COM 接口

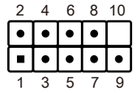

COM2,COM3
COM4,COM5

1=DCD
2=RX
3=TX
4=DTR
5=GND
6=DSR
7=RTS
8=CTS
9=RI(NA)
10=NULL

J5 USB connector
USB 插座
USB-Anschluss
Connecteur USB
Conector del USB
USB コネクター
USB разъем
USB 接头

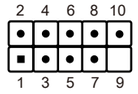

USB1

1=5V_USB
2=5V_USB
3=USB A-
4=USB B-
5=USB A+
6=USB B+
7=GND
8=GND
9=NULL
10=GND

J6 USB 2.0 cable connector
USB 2.0 排線插座
Anschluss für USB 2.0-Kabel
Connecteur câble USB 2.0
Conexión para cable USB 2.0
USB 2.0ケーブルコネクタ
Разъем USB 2.0-кабеля
USB 2.0扁平电缆插座

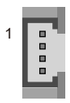

CN3

1=GND
2=USB1P_C
3=USB1N_C
4=USBPW01(+5V)

J7 External voltage setting of COM ports 12V / 5V
支援RS232背板獨立外接電源12V/5V
Externe Spannungseinstellung der COM-Ports (PI-Pin): 5V/12V
Prises COM-Configuration de la tension externe 12V/5V
Soporte RS232 del panel posterior externa independiente de energía 12V/5V
独立型RS232/バックパネル電源12V/5Vサポート
RS232 на тыльной панели с поддержкой внешнего питания 12 В / 5 В
支持RS232背板独立外接电源12V/5V

JUMP1 connector Pin 1 and Pin 2 = RI1 Signal.
JUMP2 connector Pin 3 and Pin 4 = RI2 Signal.
IF JUMP1 connector Pin 5 and Pin 7 = RI1 is +5V
IF JUMP2 connector Pin 6 and Pin 8 = RI2 is +5V
IF JUMP1 connector Pin 7 and Pin 9 = RI1 is 12V
IF JUMP2 connector Pin 8 and Pin 10 = RI2 is 12V

1=-XRI1	2=COM_-XRI1
3=-XRI2	4=COM_-XRI2
5=+5V	6=+5V
7=COM1_PWR	8=COM2_PWR
9=+12V	10=+12V

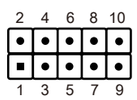

JP5

J8 Power header
電源插座
Power-Anschluss
Connecteur power
Base de conexiones Power
Power コネクタ
Разъем питания
电源接头

1=HDLEDPWR
2=PWR_LED
3=SATALED
4=GND
5=RST_SW
6=PWR_SW
7=GND
8=GND
9=NA
10=NULL

JP3

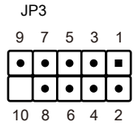

J9 AC auto power-on
回電自動開啟
Automatisches Einschalten bei Spannungsversorgung
Démarrage automatique à la mise sous tension
Encendido automático con suministro de corriente
AC自動電源オン
Восстановление AC Авто включение
回电自动开启

1=U17B_pin5
2=GND

JP4

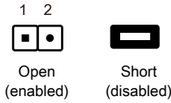

J10 Front USB 3.0 header
前置 USB 3.0 插座
USB-3.0-Anschluss (für vorne)
Port USB 3.0 (façade)
Conexión delantera USB 3.0
フロントUSB 3.0 用ピンヘッダ
Разъем USB 3.0 порта (передняя панель)
前置 USB 3.0 插座

1=+3.3VS	11=U3_TX4P	21=U3_TX3N
2=+5VS	12=GND	22=GND
3=+5VS	13=USB9_N	23=U3_RX3P
4=+5VS	14=USB9_P	24=U3_RX3N
5=5VSB_SBCTRL#	15=GND	25=GND
6=GND	16=GND	26=5VSB_USBCTRL#
7=U3_RX4N	17=USB8_P	27=+5VS
8=U3_RX4P	18=USB8_N	28=+5VS
9=GND	19=GND	29=+5VS
10=U3_TX4N	20=U3_TX3P	30=+3.3VS

JP1

J11 SATA Power (5V)
SATA 電源 (5V)
SATA 5V-Stromanschluss
Raccordement électrique SATA (5V)
Toma de corriente SATA (5V)
SATA 電源 (5V)
питание SATA (5 В)
SATA 电源 (5V)

PW1

1=GND
2=GND
3=+5V
4=+5V

J12 SATA Power (12V)
SATA 電源 (12V)
SATA 12V-Stromanschluss
Raccordement électrique SATA (12V)
Toma de corriente SATA (12V)
SATA 電源 (12V)
питание SATA (12 В)
SATA 电源 (12V)

PW2

1=GND
2=NC
3=+12V

J13 FAN connectors
風扇插座
Lüfteranschluss
Connecteur ventilateur
Conector del ventilador
FAN コネクタ
Разъемы вентиляторов
风扇插座

FAN1 / FAN2

1=GND
2=+12V
3=SPEED_SENSE
4=PWM_CTRL